Инструкция по эксплуатации

Quality, Design and Innovation

home.liebherr.com/fridge-manuals

LIEBHERR

Содержание

1 Основные отличительные особенности устройства ... 2
1.1 Комплект поставки ... 2
1.2 Краткое описание устройства и оборудования ... 3
1.3 Область применения устройства ... 3
1.4 Декларация соответствия ... 4
1.5 База данных EPREL ... 4

2 Общие указания по безопасности ... 4

3 Ввод в работу ... 5
3.1 Включение устройства ... 5
3.2 Вставка оснащения ... 6

4 Управление пищевыми продуктами ... 6
4.1 Хранение продуктов ... 6
4.2 Сроки хранения ... 6

5 Экономия электроэнергии ... 6

6 Управление ... 6
6.1 Элементы управления и индикации ... 6
6.1.1 Индикация Status ... 7
6.1.2 Навигация ... 7
6.1.3 Символы индикации ... 7
6.2 Логика управления ... 7
6.2.1 Активация / деактивация функции ... 7
6.2.2 Выбор значения функции ... 7
6.2.3 Активация / деактивация настройки ... 8
6.2.4 Выбор значения настройки ... 8
6.2.5 Вызов меню клиента ... 8
6.3 Функции ... 8
Температура ... 8
SuperCool ... 9
PowerCool ... 9
6.3.4 Активация / деактивация функции ... 9
HolidayMode ... 9
EnergySaver ... 9
6.4 Настройки ... 10
Язык ... 10
6.4.2 Установка соединения ... 10
6.4.3 Прерывание соединения ... 10
6.4.4 Сброс соединения ... 10
Блокировка ввода ... 10
Яркость дисплея ... 11
Сигнал открытой двери ... 11
Единица измерения температуры ... 11
Информация ... 11
SabbathMode ... 11
CleaningMode ... 11
D-Value ... 12
Напоминание ... 12
Выключение устройства ... 12
6.5 Предупреждения ... 12
6.5.1 Сообщение ... 12
6.5.2 Демонстрационный режим ... 12

7 Оснащение ... 13
7.1 Полки в дверях ... 13
7.2 Съемные полки ... 14
7.3 Разделяемая съемная полка ... 14
7.4 VarioSafe ... 14
7.5 Выдвижные ящики ... 15
7.6 Крышка EasyFresh-Safe ... 16
7.7 Регулировка влаги ... 16
7.8 Принадлежности ... 17

8 Уход ... 17
8.1 FreshAir-Фильтр с активированным углем ... 17
8.2 Размораживание устройства ... 18
8.3 Чистка устройства ... 18

9 Поддержка клиентов ... 19
9.1 Технические данные ... 19
9.2 Рабочие шумы ... 19
9.3 Техническая неисправность ... 19
9.4 Сервисная служба ... 21
9.5 Заводская табличка ... 21

10 Отключение ... 21

11 Утилизация устройства ... 21

12 Информация об изготовителе ... 22

Изготовитель постоянно работает над дальнейшим развитием всех типов и моделей. Поэтому мы рассчитываем на понимание в том, что мы оставляем за собой право изменять форму, оборудование и технику.

Чтобы познакомиться со всеми полезными возможностями данного нового устройства, пожалуйста, прочитайте внимательно указания в этом руководстве.

Данное руководство действительно для множества моделей, поэтому для конкретной модели возможны некоторые отклонения. Разделы, относящиеся только к определенным устройствам, помечены знаком "звездочка" (*).

Указания о выполнении действия помечены знаком ▶, результаты действия – знаком ▷.

Данная инструкция по эксплуатации относится к:

R(sd) (d)	52..
SR(sdd)	52..

1 Основные отличительные особенности устройства

1.1 Комплект поставки

Проверить все детали на повреждения при транспортировке. Обратитесь в случае замечаний к своему дилеру или в сервисную службу (см. 9.4 Сервисная служба) .

Поставка состоит из следующих частей:

- Консольное устройство
- Оснащение (в зависимости от модели)
- Монтажный материал (в зависимости от модели)
- «Quick Start Guide»

*** Наличие в зависимости от модели и комплектации**

- «Installation Guide»
- Сервисная брошюра

1.2 Краткое описание устройства и оборудования

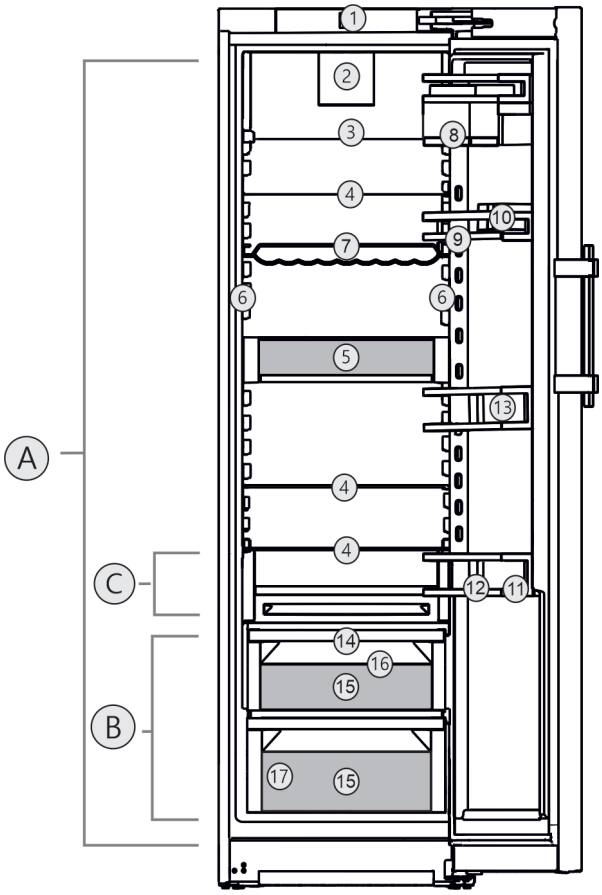

Fig. 1 Примерное отображение

Температурные зоны

(A) Холодильное отделение
(B) EasyFresh
(C) Самая холодная зона

Оснащение

(1) Элементы управления и индикации
(2) Вентилятор с фильтром из активированного угля FreshAir
(3) Разделяемая съемная полка
(4) Съемная полка
(5) VarioSafe
(6) LED- светодиодное освещение с обеих сторон
(7) Волнистая полка для бутылок
(8) VarioBox
(9) Держатель для консервов
(10) Отделение для масла
(11) Полка для бутылок
(12) Держатель для бутылок
(13) Полки на двери
(14) Крышка EasyFresh-Safe
(15) EasyFresh-Safe
(16) Отверстие для стока
(17) Заводская табличка

Указание

▶ Полки для хранения, выдвижные ящики или корзины в состоянии поставки расположены для оптимального энергосбережения. Однако изменение расположения вставных элементов, например, полок в холодильной камере, в рамках предусмотренных вариантов не влияет на потребление электроэнергии.

1.3 Область применения устройства

Применение по назначению

Данное устройство предназначено исключительно для охлаждения пищевых продуктов в домашних условиях или условиях, близких к домашним. Сюда относится, например, следующее использование:

- на кухнях частных лиц, в столовых,
- в частных пансионатах, отелях, мотелях и других местах проживания,
- при обеспечении готовым питанием и аналогичных услугах оптовой торговли.

Устройство не предназначено для замораживания пищевых продуктов.

Устройство не предназначено для использования в качестве встраиваемого прибора.

Все другие виды применения являются недопустимыми.

Предсказуемое ненадлежащее использование

Следующее использование запрещается в явном виде:

- Хранение и охлаждение медикаментов, плазмы крови, лабораторных препаратов или аналогичных веществ и продуктов, лежащих в основе директивы по медицинской продукции 2007/47/EG
- Использование во взрывоопасных зонах.
- Использование на подвижных носителях, таких как корабли, рельсовый транспорт или самолеты.

Неправильное использование устройства может привести к повреждению хранящихся изделий или к их порче.

Климатические классы

Устройство предназначено для эксплуатации в ограниченном диапазоне температуры окружающей среды в зависимости от климатического класса. Климатический класс, соответствующий данному устройству, указан на заводской табличке.

Указание

▶ Для обеспечения безупречной работы соблюдать заданную температуру окружающей среды.

Климатический класс	для температуры окружающего воздуха
SN	10 °C до 32 °C
N	16 °C до 32 °C
ST	16 °C до 38 °C
T	16 °C до 43 °C

1.4 Декларация соответствия

Контур хладагента проверен на герметичность. Устройство отвечает соответствующим предписаниям по технике безопасности, а также директивам 2014/35/EU, 2014/30/EU, 2009/125/EG, 2011/65/EU, 2010/30/EU и 2014/53/EU.

Полный текст декларации соответствия ЕС доступен по следующему интернет-адресу: www.Liebherr.com

1.5 База данных EPREL

С 1 марта 2021 года информацию о маркировке класса энергопотребления и требованиях по экологическому проектированию электропотребляющей продукции можно найти в Европейской базе данных для продукции, подлежащей энергетической маркировке (EPREL). Эту базу данных можно открыть по ссылке https://eprel.ec.europa.eu/. Здесь нужно ввести идентификатор модели. Данные об идентификаторе модели см. на заводской табличке.

2 Общие указания по безопасности

Опасности для пользователя:

- Дети, как и лица с ограниченными физическими, сенсорными или умственными способностями, а также не имеющие достаточного опыта или знаний, могут пользоваться устройством только в том случае, если они находятся под присмотром или прошли инструктаж по безопасному использованию устройства и понимают возможные опасности. Детям запрещается играть с устройством. Детям запрещается выполнять очистку и техническое обслуживание, если они находятся без присмотра. Дети возрастом 3-8 лет могут загружать и выгружать устройство. Детей возрастом до 3 лет следует удерживать подальше от устройства, если они не находятся под постоянным присмотром.
- При отключении от сети всегда беритесь за вилку. Не тяните за кабель.
- В случае неисправности извлеките вилку из розетки или выключите предохранитель.
- Не допускайте повреждения сетевого кабеля. Не используйте устройство с поврежденным сетевым кабелем.
- Ремонтные работы и вмешательства в устройство разрешается выполнять только сервисной службе или другим прошедшим соответствующее обучение специалистам.
- Устанавливайте, подключайте и утилизируйте устройство только в соответствии указаниями руководства по эксплуатации.
- Тщательно сохраняйте данное руководство и при необходимости передайте его следующему владельцу.

Опасность пожара

- Содержащийся в устройстве хладагент (данные на заводской табличке) не опасен для окружающей среды, но является горючим материалом. Вытекающий хладагент может загореться.
  - Не допускайте повреждения трубопроводов контура хладагента.
  - Не пользуйтесь внутри устройства источником искр.
  - Внутри устройства не пользуйтесь электрическими приборами (например, устройства для очистки паром, нагревательные приборы, устройства для приготовления мороженого и т.д.).
  - Если хладагент вытекает: удалите с места утечки источники открытого огня или искр. Хорошо проветрите помещение. Обратитесь в сервисную службу
- Не храните в устройстве взрывоопасные вещества или аэрозольные баллончики с горючими газообразующими средствами, такими как, например, пропан, бутан, пентан и т.д. Соответствующие аэрозольные баллончики можно распознать по надпечатке со сведениями о содержимом или по значку пламени. Случайно выделившиеся газы могут воспламениться при контакте с электрическими узлами.
- Не ставить вблизи устройства горячие свечи, лампы и другие предметы с открытым пламенем, чтобы не вызвать пожар.
- Алкогольные напитки и другие емкости, содержащие спирт, храните только плотно закрытыми. Случайно вылившийся спирт может воспламениться при контакте с электрическими узлами.

Опасность падения и опрокидывания:

- Не используйте основание устройства, выдвижные ящики, двери и т.п. в качестве подножки или опоры. Это особенно касается детей.

Опасность пищевого отравления:

- Не употребляйте продукты с превышенным сроком хранения.

Опасность обморожения, онемения и появления болезненных ощущений:

- Избегайте продолжительного контакта кожи с холодными поверхностями или охлажденными / замороженными продуктами или примите меры защиты, например, наденьте перчатки.

Опасность получения травм и повреждений:

- Горячий пар может нанести вред здоровью. Для оттаивания запрещено использовать электроприборы с нагревательными элементами или подачей пара, открытое пламя или аэрозоли для стимулирования оттаивания.
- Не удалять лет с помощью острых предметов.

Опасность защемления:

- При открывании и закрывании двери не касайтесь дверных петель. Можно защемить пальцы.

Символы на приборе:

символ может находиться на компрессоре. Он относится к маслу в компрессоре и указывает на следующую опасность: проглатывание и попадание в дыхательные пути может привести к смертельному исходу. Данное указание имеет значение только для утилизации. В обычном режиме работы опасность отсутствует.

Символ находится на компрессоре и обозначает опасность от пожароопасных веществ. Не удаляйте наклейку.

Эта или аналогичная наклейка может располагаться на обратной стороне устройства. Она относится к панелям из вспененного материала в двери и/или корпусе. Данное указание имеет значение только для утилизации. Не удаляйте наклейку.

Соблюдайте специальные указания, помещенные в других главах:

⚠	ОПАСНОСТЬ	обозначает непосредственную опасную ситуацию, которая, если не будет устранена, приведет к смерти или тяжелым травмам.
⚠	ПРЕДУПРЕЖДЕНИЕ	обозначает опасную ситуацию, которая, если не будет устранена, может привести к смерти или тяжелой травме.
⚠	ОСТОРОЖНО	обозначает опасную ситуацию, которая, если не будет устранена, может привести к травмам легкой или средней тяжести.
	ВНИМАНИЕ	обозначает опасную ситуацию, которая, если не будет устранена, может привести к повреждению имущества.
	Указание	обозначает полезные указания и советы.

3 Ввод в работу

3.1 Включение устройства

Убедитесь, что выполнены следующие условия:

- ❑ Устройство установлено и подсоединено согласно инструкции по монтажу.
- ❑ Все клейкие ленты, клейкие и защитные пленки, а также транспортные крепления в и на устройстве удалены.
- ❑ Все рекламные вкладки удалены из выдвижных ящиков.

▶ Включите устройство на индикации.

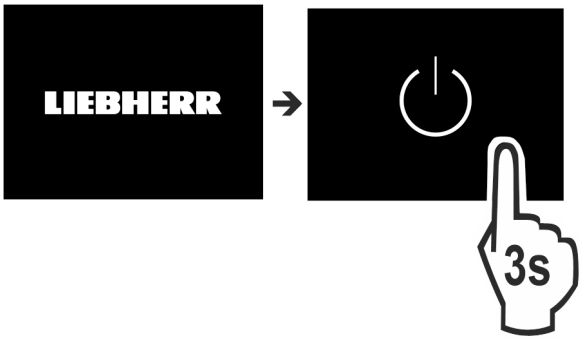

Fig. 2

▶ После включения устройства выберите язык страны.

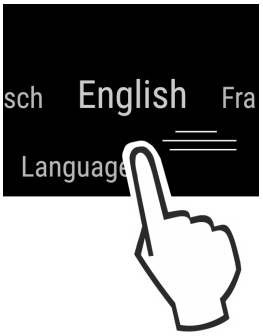

Fig. 3

▶ По окончании отобразится экран состояния.

▶ Если демонстрационный режим вместе с синим экраном отображается после включения устройства, демонстрационный режим можно деактивировать в течение следующих 5 минут.

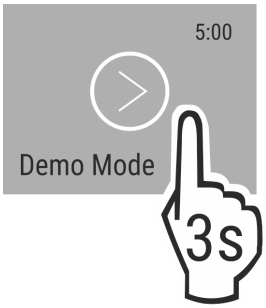

Fig. 4

▶ Нажмите и удерживайте демонстрационный режим в течение 3 секунд.

▷ Демонстрационный режим деактивирован.

Указание
Рекомендации производителя:
▶ Уложите пищевые продукты: подождите ок. 6 часов, пока не будет достигнута заданная температура.

3.2 Вставка оснащения

▶ Вставить соответствующее оснащение для оптимального использования устройства.
▶ SmartDevice-Box приобрести и вставить (см. https://smartdevice.liebherr.com/install).
▶ Установите приложение SmartDevice (см. https://apps.home.liebherr.com/).

Указание
Принадлежности доступны в Магазине бытовых приборов Liebherr (home.liebherr.com).

4 Управление пищевыми продуктами

4.1 Хранение продуктов

ПРЕДУПРЕЖДЕНИЕ
Опасность пожара
▶ В области хранения продуктов запрещается использовать электрические приборы, на которые отсутствует прямая рекомендация изготовителя.

Указание
При недостаточной вентиляции потребление электроэнергии повышается, и производительность охлаждения снижается.
▶ Вентиляционная щель всегда должна оставаться свободной.

При хранении пищевых продуктов в принципе учитывать:
❑ Вентиляционные щели на задней стенке открыты.
❑ Вентиляционные щели на вентиляторе открыты.
❑ Пищевые продукты хорошо упакованы.
❑ Пищевые продукты, которые легко распространяют и впитывают запах и вкус, находятся в закрытых емкостях или под крышкой.
❑ Сырое мясо или рыба находятся в чистых закрытых емкостях, так чтобы они не прикасались к другим пищевым продуктам или чтобы на них не могла стекать жидкость.
❑ Жидкости находятся в закрытых емкостях.
❑ Размещайте пищевые продукты с расстоянием между ними, чтобы воздух мог хорошо циркулировать.

Указание
Несоблюдение этих норм может привести к порче пищевых продуктов.

4.1.1 Холодильное отделение

Благодаря естественной циркуляции воздуха устанавливаются зоны с различной температурой.

Сортируйте продукты:
▶ В верхней зоне и на двери: Масло и сыр, консервы и тюбики.
▶ В самой холодной зоне *Fig. 1 (C)*: Скоропортящиеся продукты, например, готовые блюда, мясные и колбасные изделия
▶ На самой нижней полке: Сырое мясо или рыба

4.1.2 EasyFresh-Safe

Отделение предназначено для не упакованных пищевых продуктов, например фруктов и овощей.

Влажность воздуха зависит от влажности заложенных для охлаждения продуктов, а также от частоты открывания. Вы можете регулировать влажность воздуха.

Сортируйте продукты:
▶ Вложить не упакованные фрукты и овощи.
▶ Слишком высокая влажность: Регулировка влажности воздуха (см. 7.7 Регулировка влаги) .

4.2 Сроки хранения

Указанные сроки хранения являются ориентировочными.

Для продуктов с указанием минимального срока хранения всегда действует указанная на упаковке дата.

4.2.1 Холодильное отделение

Это распространяется на минимальный строк пригодности, указанный на упаковке.

5 Экономия электроэнергии

- Всегда следите за хорошим притоком и оттоком воздуха. Не закрывайте вентиляционные отверстия / решетки.
- Вентиляционный воздушный зазор должен всегда оставаться открытым.
- Избегайте монтажа устройства в зоне прямых солнечных лучей, рядом с плитой, системой отопления и т. п.
- Потребление электроэнергии зависит от условий в месте установки, например, от температуры окружающей среды (см. 1.3 Область применения устройства) . При более высокой температуре окружающей среды потребление электроэнергии может вырасти.
- Открывайте устройство на предельно короткое время.
- Чем ниже заданная температура, тем больше потребление электроэнергии.
- Сортируйте продукты при размещении: home.liebherr.com/food.
- Храните все продукты хорошо запакованными и закрытыми. Это поможет избежать образования инея.
- Вынимайте продукты на как можно менее продолжительный срок, чтобы они не сильно нагрелись.
- Закладка тёплых блюд: сначала дайте им остыть до комнатной температуры.
- Во время длительного отпуска используйте HolidayMode (см. HolidayMode) .

6 Управление

6.1 Элементы управления и индикации

Дисплей позволяет осуществить быстрый обзор настройки температуры и состояния функций и настроек. Управление функциями и настройками осуществляется или посредством активации / деактивации, или посредством выбора значения.

6.1.1 Индикация Status

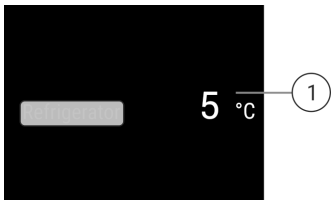

Fig. 5

(1) Индикация температуры холодильного отделения

6.1.2 Навигация

Доступ к отдельным функциям происходит путем навигации в меню. После подтверждения функции или настройки раздается звуковой сигнал. Если выбор не происходит за 10 с, индикация сменяется на индикацию Status.

Управление устройством происходит через смахивание и подтверждение в индикации:

Fig. 6

Назад:

- Подтвердите выбор в подменю. Индикация переключается обратно в меню.
- Выберите . Индикация переключается обратно на функцию / настройку.

Назад к индикации Status:

- Закрытие и открытие двери.
- Подождите 10 с. Индикация переключается на индикацию Status.

6.1.3 Символы индикации

Символы индикации дают представление о текущем состоянии устройства.

Символ	Состояние устройства
	Режим готовности к работе (Standby) Устройство или температурная зона выключены.
	Мигающее число Устройство работает. Температура мигает, пока не будет достигнуто настроенное значение.
	Мигающий символ Устройство работает. Предпринимается настройка.

6.2 Логика управления

6.2.1 Активация / деактивация функции

Можно активировать / деактивировать следующие функции:

Символ	Функция
	SuperCool[x]
	PowerCool[x]
	HolidayMode
	EnergySaver

[x] Если функция активна, устройство работает с увеличенной мощностью. Из-за этого громкость рабочих шумов устройства может временно усилиться, а энергопотребление увеличится.

▶ В индикации смахивайте влево, пока не появится индикация функции.
▶ Подтвердите выбранную функцию путем краткого касания.
▷ Раздастся звуковой сигнал подтверждения.
▷ В меню появится состояние.
▷ Функция активирована / деактивирована.

6.2.2 Выбор значения функции

Для следующих функций можно настроить значение в подменю:

Символ	Функция
5 °C	Настройка температуры Включение / выключение температурной зоны

▶ В индикации смахивайте влево, пока не появится индикация функции.
▶ Подтвердите выбранную функцию путем краткого касания.
▶ Путем смахивания выберите в индикации значение настройки.

Настройка температуры

▶ Подтвердите выбранное значение путем краткого касания.
▷ Раздастся звуковой сигнал подтверждения.
▷ Цвет индикации сменяется на синий в активированном состоянии.
▷ Дисплей переключается обратно в меню.

Включение / выключение температурной зоны

▶ Нажмите и удерживайте в течение 3 секунд Подтвердить.
▷ Раздастся звуковой сигнал подтверждения.
▷ Дисплей переключается обратно в индикацию состояния.

6.2.3 Активация / деактивация настройки

Можно активировать / деактивировать следующие настройки:

Символ	Настройка
	WiFi[1]
	Блокировка ввода[2]
	SabbathMode[2]
	Cleaning Mode[2]
	Напоминания[1]
	Сброс[2]
	Выключение [2]

▶ В индикации смахивайте влево, пока не появится индикация настроек .
▶ Подтвердите настройки касанием.
▶ Смахивайте, пока не появится индикация требуемой настройки.

[1] **Активация настройки (короткое нажатие)**
▶ Для подтверждения выполните краткое касание.
▷ Раздастся звуковой сигнал подтверждения.
▷ В меню появится состояние.
▷ Настройка активирована / деактивирована.

[2] **Активация настройки (длинное нажатие)**
▶ Для подтверждения нажмите и удерживайте выбор в течение 3 секунд.
▷ Раздастся звуковой сигнал подтверждения.
▷ В меню появится состояние.
▷ Дисплей сменится.

6.2.4 Выбор значения настройки

Для следующих настроек можно настроить значение в подменю:

Символ	Настройки
	Яркость
	Сигнал открытой двери
	Единица темп.
	Язык

▶ В индикации смахивайте влево, пока не появится индикация настроек .
▶ Подтвердите настройки касанием.
▶ Смахивайте, пока не появится индикация требуемой настройки.
▶ Для подтверждения выполните краткое касание.
▶ Путем смахивания выберите в индикации требуемое значение настройки.
▶ Для подтверждения выполните краткое касание.
▷ Раздастся звуковой сигнал подтверждения.
▷ В подменю ненадолго появится состояние.
▷ Дисплей переключается обратно в меню.

6.2.5 Вызов меню клиента

В меню клиента можно вызвать следующие настройки:

Символ	Функция
D1	D-Value [1]
Software	Software

▶ В индикации смахивайте влево, пока не появится индикация настроек .
▶ Подтвердите настройки касанием.
▶ Смахивайте, пока в индикации не отобразится информация об устройстве .
▶ Для подтверждения выполните краткое касание.
▶ Вызов меню клиента: Введите числовой код 151.
▶ В меню клиента смахивайте, пока не появится индикация требуемой настройки.

[1] **Выбор значения**
▶ Для подтверждения выполните краткое касание.
▷ Раздастся звуковой сигнал подтверждения.
▷ На дисплее ненадолго появится состояние.
▷ Дисплей переключается обратно в меню.

[2] **Активация настройки**
▶ Для подтверждения нажмите и удерживайте индикацию в течение 3 секунд.
▷ Раздастся звуковой сигнал подтверждения.
▷ На дисплее появится состояние.
▷ Символ мигает, пока устройство работает.

6.3 Функции

5 °C Температура

Температура зависит от следующих факторов:
- частота открытия двери
- длительность открытия двери
- температура в помещении на месте установки
- вид, температура и количество продуктов

Температурная зона	Рекомендуемая настройка
5 °C Холодильное отделение	5 °C

Настройка температуры

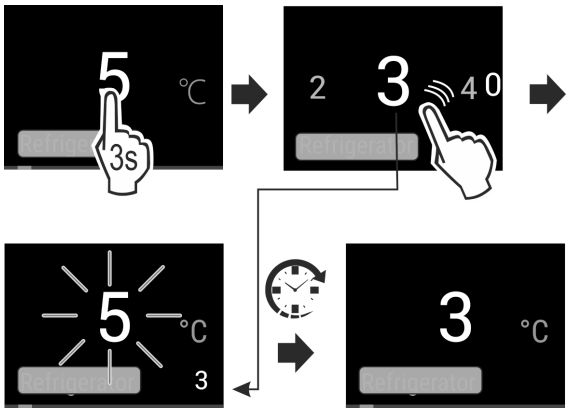

Fig. 7

▶ Настройте значение. (см. 6.2 Логика управления)
▷ Настроенная температура отображается снизу справа на дисплее.

SuperCool

С помощью данной функции происходит переключение на максимальную мощность охлаждения. Таким образом достигаются более низкие температуры охлаждения.

Данная функция относится к холодильному отделению *Fig. 1 (A)*

Применение:

- Быстрое охлаждение большого количества пищевых продуктов.

Активация / деактивация функции

▶ Уложите продукты в холодильное отделение: активируйте функцию при укладке продуктов.
▶ Активировать / деактивировать (см. 6.2 Логика управления) .

Деактивация функции происходит автоматически. Затем устройство продолжает работу в обычном режиме. Температура устанавливается на настроенное значение.

PowerCool

С помощью данной функции образуется оптимальное температурное расслоение для охлаждения Ваших продуктов.

Данная функция относится к холодильному отделению *Fig. 1 (A)*.

Применение:

- при высокой температуре в помещении (выше примерно 35 °C)
- при высокой влажности воздуха, например, летом
- при хранении влажных продуктов, для предотвращения образования конденсата во внутреннем пространстве

Активация / деактивация функции

▶ Активировать / деактивировать (см. 6.2 Логика управления) .

Указание
Вентилятор может работать и при деактивированной функции. Он обеспечивает оптимальное распределение температуры в устройстве.

▷ Функция активирована: Энергопотребление устройства немного увеличено.

Данная функция предлагает набор специальных функций и настроек, полезных во время проведения вечеринки.

Происходит активация следующих функций:

- *SuperCool*

Все функции могут быть настроены гибко и индивидуальным образом. Изменения отменяются, когда функция деактивируется.

6.3.4 Активация / деактивация функции

▶ Активировать / деактивировать (см. 6.2 Логика управления) .
▷ Активировано: Все функции активированы одновременно.
▷ Деактивировано: Выполняется возврат к настроенным ранее температурам.

По истечении 24 часов функция деактивируется автоматически.

HolidayMode

Данная функция обеспечивает минимальное энергопотребление во время длительного отсутствия. Температура холодильного отделения настроена на 15 °C и при достижении отображается на экране статуса.

Применение:

- Экономия электроэнергии во время длительного отсутствия.
- Предотвращение образования неприятного запаха и плесени во время длительного отсутствия.

Активация / деактивация функции

▶ Полностью опорожните холодильное отделение.
▶ Активировать / деактивировать. (см. 6.2 Логика управления)
▷ Активировано: температура охлаждения повышается.
▷ Деактивировано: выполняется возврат к настроенной ранее температуре.

EnergySaver

Эта функция снижает расход электроэнергии. Если Вы включаете эту функцию, температура холодильного отделения повышается.

Температурная зона	Рекомендуемая настройка	Температура при активном EnergySaver
5 °C Холодильное отделение	5 °C	7 °C

Применение:

- Экономия электроэнергии.

Активация / деактивация функции

▶ Активировать / деактивировать (см. 6.2 Логика управления) .
▷ Активировано: Во всех температурных зонах настроены повышенные температуры.
▷ Деактивировано: Выполняется возврат к настроенным ранее температурам.

6.4 Настройки

Язык

С помощью данной настройки можно установить язык индикации.

Можно выбрать следующие языки:

- немецкий
- английский
- французский
- испанский
- итальянский
- нидерландский
- чешский
- польский
- португальский
- русский
- китайский

Активация / деактивация настройки

▶ Активировать / деактивировать (см. 6.2 Логика управления) .

Данная настройка позволяет выполнить соединение между устройством и интернетом. Управление соединением осуществляется через SmartDevice. Затем устройство через SmartDevice-App может быть подсоединено к SmartHome-System. С помощью SmartDevice-App и других совместимых партнерских сетей также можно использовать расширенные возможности опций и настроек.

Указание
Модуль SmartDevice-Box доступен в Магазине бытовых приборов Liebherr (home.liebherr.com).

Подробную информацию о наличии, условиях и об отдельных опциях можно найти в интернете по адресу www.smartdevice.liebherr.com.

Указание
SmartDevice-Box невозможно использовать в следующих странах: Россия, Беларусь, Казахстан. Функция SmartDevice недоступна.

Применение:

- Управляйте устройством через SmartDevice-App или совместимые партнерские сети.
- Используйте расширенные функции и настройки.
- Вызовите текущее состояние устройства через SmartDevice-App.

❑ Модуль SmartDevice-Box приобретен и используется (см. https://smartdevice.liebherr.com/install).
❑ Приложение SmartDevice установлено (см. https://apps.home.liebherr.com/).

6.4.2 Установка соединения

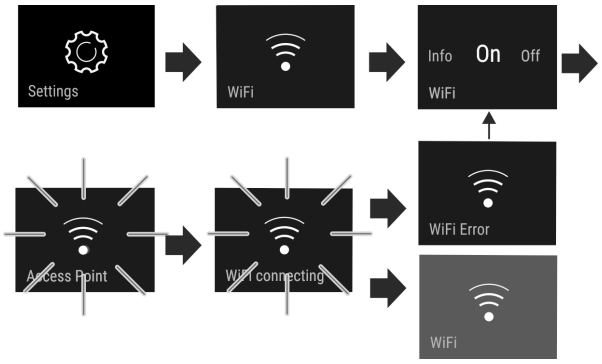

Fig. 8

▶ Активировать настройку (см. 6.2 Логика управления) .
▷ Соединение устанавливается: появляется Connecting. Символ мигает.
▷ Не удалось установить соединение: появляется WiFi Error.

6.4.3 Прерывание соединения

▶ Деактивировать настройку (см. 6.2 Логика управления) .

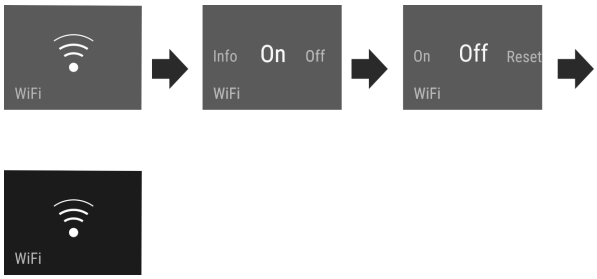

Fig. 9

▷ Соединение прервано: Символ отображается непрерывно.

6.4.4 Сброс соединения

▶ Сбросить настройки (см. 6.2 Логика управления) .

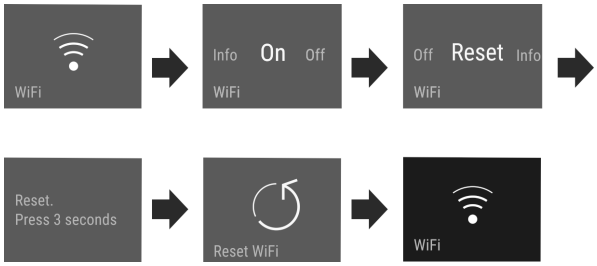

Fig. 10

▷ Соединение и другие настройки будут сброшены до состояния поставки.

Блокировка ввода

Данная настройка предотвращает случайное управление устройством, например, детьми.

Применение:

- Предотвращение непреднамеренного изменения настроек и функций.
- Предотвращение непреднамеренного выключения устройства.
- Предотвращение непреднамеренной настройки температуры.

Активация / деактивация настройки

▶ Активировать / деактивировать. (см. 6.2 Логика управления)

Яркость дисплея

Данная настройка позволяет ступенчато выполнить настройку яркости дисплея.

Можно настроить следующие степени яркости:

- 40%
- 60%
- 80%
- 100%

Выбор настройки

▶ Установите значение (см. 6.2 Логика управления) .

Сигнал открытой двери

Данная настройка позволяет настроить время, до начала срабатывания сигнала открытой двери (см. Закройте дверь) .

Можно настроить следующие значения:

- 1 мин
- 2 мин
- 3 мин
- Выкл.

Выбор настройки

▶ Установите значение (см. 6.5 Предупреждения) .

Единица измерения температуры

Эта настройка позволяет переходить между Цельсием - Фаренгейтом.

Выбор настройки

▶ Установите значение (см. 6.2 Логика управления) .

Информация

Эта настройка позволяет считать сведения об устройстве, а также получить доступ к меню клиента.

Можно считать следующую информацию:

- название модели
- индекс
- серийный номер
- сервисный номер

Вызов сведений об устройстве

▶ В индикации смахивайте, пока не появится индикация настроек .
▶ Подтвердите индикацию.
▶ В индикации смахивайте, пока не отобразится информация.
▶ Считайте сведения об устройстве.

SabbathMode

Данная настройка выполняет религиозные требования в отношении Шаббата и дней еврейских праздников. Когда активирован SabbathMode, некоторые функции электроники управления отключены. Благодаря этому можно использовать устройство, не вызвав его активность.

Список сертифицированных Star-K устройств можно найти по ссылке www.star-k.org/appliances.

ПРЕДУПРЕЖДЕНИЕ

Опасность пищевого отравления!
Если отключение электропитания происходит, когда активирован режим SabbathMode, это сообщение не сохраняется. Когда электропитание восстанавливается, устройство продолжат работать в режиме SabbathMode. Когда он заканчивается, на индикаторе температуры не появляется никаких сообщений об отключении электропитания.
Если сбой электропитания происходит во время режима SabbathMode:
▶ проверить качество продуктов. Оттаявшие продукты не употреблять!

Поведение устройства, когда активирован SabbathMode:

- Индикация Status непрерывно показывает SabbathMode.
- Дисплей заблокирован для управления, за исключением деактивации SabbathMode.
- Если функции / настройки активированы, они остаются активными.
- Дисплей продолжает светится, когда дверь закрывается.
- Напоминания не выполняются. Заданный интервал времени также задерживается. Функция в SabbathMode не возобновляется.
- Напоминания и предупреждения не отображаются. Не выдаются никакие звуковые сигналы, и на дисплее не появляются никакие предупреждения/настройки, например, сигнал неправильной температуры, сигнал открытой двери.
- Внутреннее освещение деактивировано.
- Цикл оттаивания работает только в предварительно заданный период времени без учета пользования устройством.
- После восстановления электропитания устройство самостоятельно возвращается к режиму SabbathMode.

Активация/деактивация функции SabbathMode

▶ Для активации функции на дисплее перейдите движением пальца в пункт меню Настройки и удерживайте 1 секунду. Меню переходит к доступным настройкам.
▶ Сдвигайте палец по дисплею, пока не появится символ для SabbathMode (Menora). Нажимайте на символ на протяжении трех секунд.
▷ Индикация изменит цвет.
▷ Функция SabbathMode активирована .

Для деактивации функции нажмите на индикацию и удерживайте нажатие в течение 3 секунд.

Функция SabbathMode деактивирована.

CleaningMode

Данная настройка позволяет выполнить комфортную очистку устройства.

Данная настройка относится к холодильному отделению *Fig. 1 (A)*.

Применение:

- Ручная очистка холодильного отделения.

Поведение устройства, когда активирована настройка:

- Дисплей непрерывно показывает CleaningMode.
- Холодильное отделение выключено.
- Внутреннее освещение активно.
- Напоминания и предупреждения не отображаются. Звуковой сигнал не раздается.

Активация / деактивация настройки

▶ Активация / деактивация настройки (см. 6.2 Логика управления) .
▷ Активировано: холодильное отделение выключено. Свет остается.
▷ Деактивировано: выполняется возврат к настроенной ранее температуре.

По истечении 60 мин настройка деактивируется автоматически. Затем устройство продолжает работу в обычном режиме.

D1 D-Value

Задняя стенка из высококачественной стали содержится в устройстве при поставке. Поэтому *D-Value* установлен на **D1**. Заднюю стенку из высококачественной стали можно снять для очистки.

Устройство предназначено для эксплуатации с задней стенкой из высококачественной стали и без нее, поэтому эксплуатировать устройство можно и без задней стенки из высококачественной стали. Если устройство эксплуатируется без задней стенки из высококачественной стали, то *D-Value* необходимо установить на **D2**.

Указание
Liebherr рекомендует:
▶ Используйте устройство с задней стенкой из высококачественной стали, чтобы избежать видимого конденсата и примерзания изделия.

Выбор настройки

▶ Настройка значения в «Меню клиента» (см. 6.2 Логика управления) .

Напоминание

Напоминания отображаются акустически при помощи звукового сигнала и оптически при помощи символа на дисплее. Звуковой сигнал усиливается и становится громче, пока сообщение не будет завершено.

Замена фильтра с активированным углем FreshAir

Сообщение появляется, когда требуется заменить воздушный фильтр.
▶ Замену воздушного фильтра следует производить каждые шесть месяцев.
▶ Подтвердите сообщение.
▷ Интервал техобслуживания начнется заново.
▷ Воздушный фильтр обеспечивает оптимальное качество воздуха в холодильнике.

Активация настройки

▶ Активировать / деактивировать (см. 6.2 Логика управления) .

Выключение устройства

Данная настройка позволяет выключить все устройство.

Выключение всего устройства

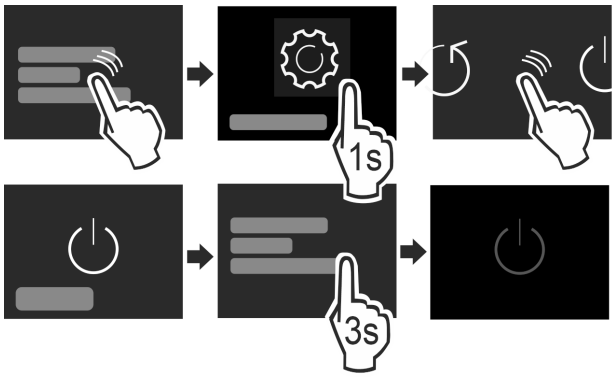

Fig. 11

▶ Активировать / деактивировать (см. 6.2 Логика управления) .
▷ Деактивировано: Дисплей гаснет.

6.5 Предупреждения

Предупреждения отображаются акустически при помощи звукового сигнала и оптически при помощи символа на дисплее. Звуковой сигнал усиливается и становится громче, пока сообщение не будет завершено.

6.5.1 Сообщение

Закройте дверь

Сообщение появляется, когда дверь открыта слишком долго.

Время, через которое появится сообщение, может быть настроено .
▶ Завершение сигнала тревоги: Подтвердите сообщение.
-или-
▶ Закройте дверь.

Ошибка

Сообщение появляется при наличии ошибки устройства. Конструктивный элемент устройства имеет ошибку.
▶ Откройте дверь.
▶ Запишите код ошибки.
▶ Подтвердите сообщение.
▷ Звуковой сигнал прекращается.
▷ Дисплей переключится на индикацию состояния.
▶ Закройте дверь.
▶ Обратитесь в службу поддержки (см. 9.4 Сервисная служба) .

6.5.2 Демонстрационный режим

Если на дисплее отображается «D», это означает, что активирован режим демонстрации. Данная функция была разработана специально для продавцов, т.к. при ней все холодильные функции деактивированы.

Деактивация демонстрационного режима

Если на дисплее идет счет времени:
▶ Подтвердите индикацию в период течения времени.
▷ Демонстрационный режим деактивирован.
Если счет времени не идет:
▶ Извлеките сетевую вилку.
▶ Снова подключите сетевую вилку.
▷ Демонстрационный режим деактивирован.

7 Оснащение

7.1 Полки в дверях

7.1.1 Перестановка / извлечение полок на двери

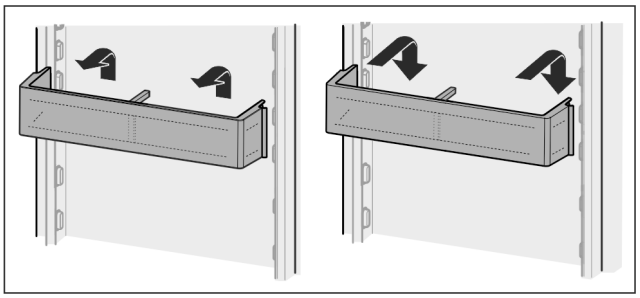

Fig. 12

▶ Сдвиньте полку вверх.
▶ Потянуть вперед.
▶ Установка осуществляется в обратной последовательности.

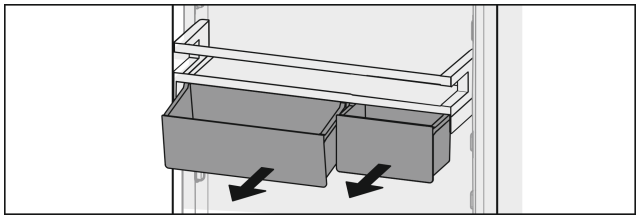

Fig. 13

Можно использовать как только один ящик VarioBox, так и оба. Если требуется поставить особо высокие бутылки, то подвешивайте над полкой для бутылок только один ящик.

Перестановка полок с ящиками VarioBox:

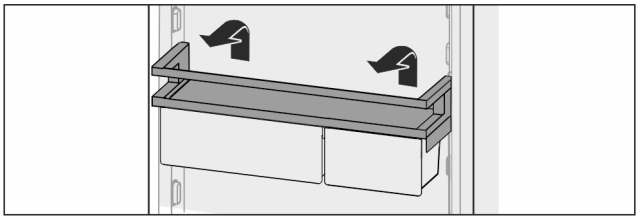

Fig. 14

▶ Извлечь движением вверх.
▶ Снова вставьте в любом положении.

Перестановка VarioBoxen:

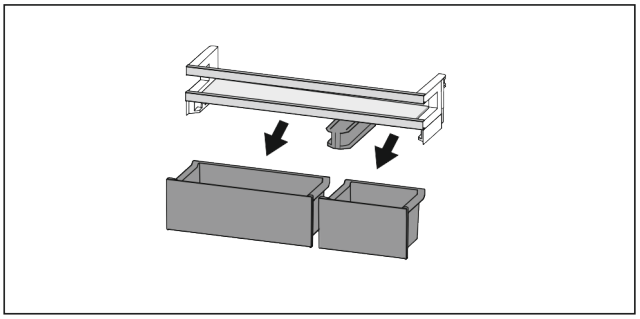

Fig. 15

Если дверная полка извлечена:

▶ Извлечь ящик.

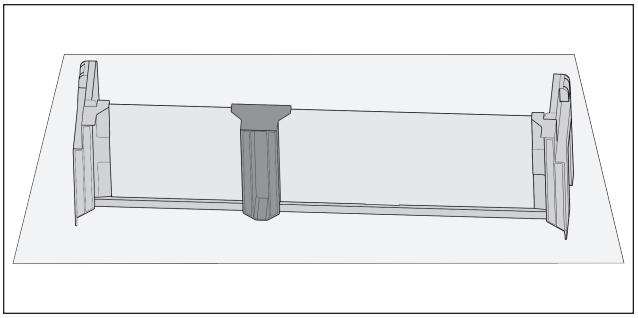

Fig. 16

▶ Положите полку на стол.

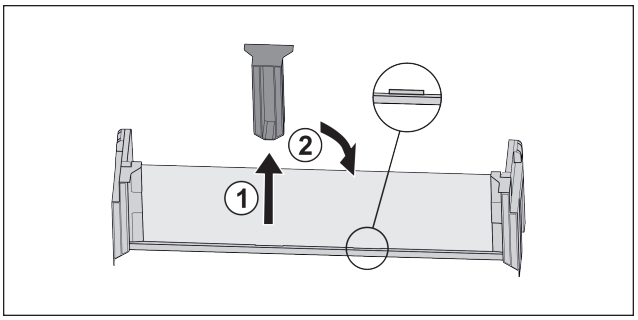

Fig. 17

▶ Снимите среднюю поддерживающую деталь *Fig. 17 (1)*.
▶ Вставьте среднюю поддерживающую деталь во вторую позицию *Fig. 17 (2)*.

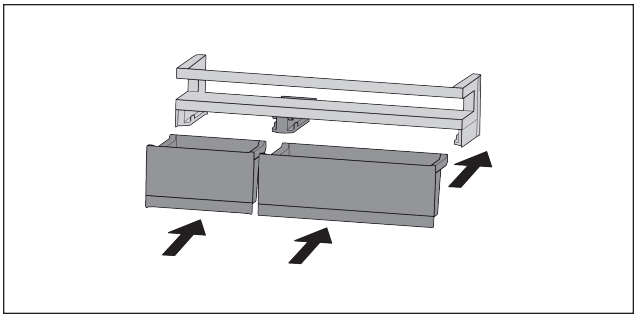

Fig. 18

▶ Заменить ящик.

7.1.2 Разборка полок на дверях

Полки на дверях можно разобрать, чтобы выполнить очистку.

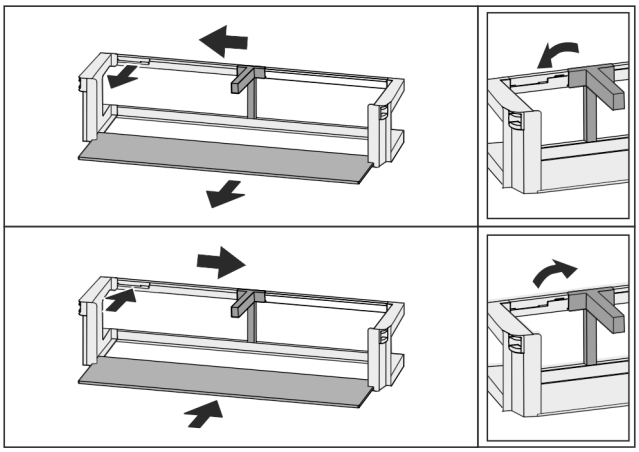

Fig. 19

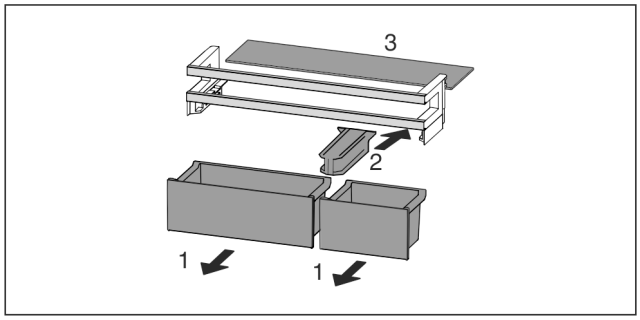

Fig. 20

▶ Разборка полок на дверях.

7.2 Съемные полки

7.2.1 Перемещение / извлечение съемных полок

Съемные полки защищены от случайного вытаскивания с помощью стопоров.

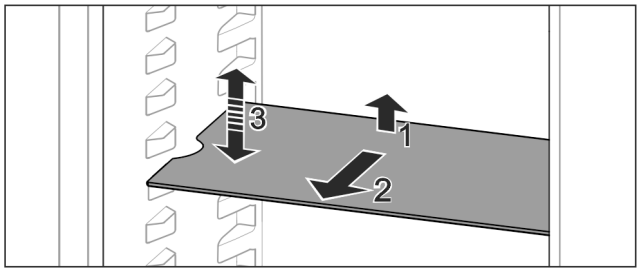

Fig. 21

▶ Приподнимите съемную полку и потяните движением на себя.

▷ Боковое отверстие совпадает с положением полки.

▶ Перемещение съемной полки: Поднимите или опустите на любую высоту и вставьте.

-или-

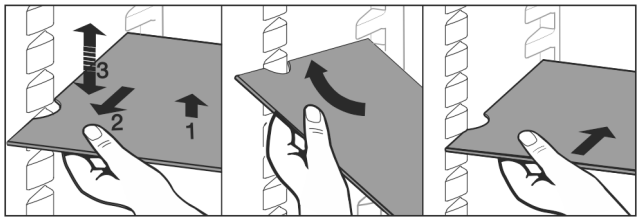

Fig. 22

▶ Полное извлечение съемной полки: Вытяните движением вперед.

▶ Облегченное извлечение: Съемную полку выставить под углом.

▶ Установка съёмных полок на место: Вставьте до упора.

▷ Стопоры показывают вниз.

▷ Стопоры лежат за передней опорной поверхностью.

Съемную полку над отделениями EasyFresh также можно извлечь.

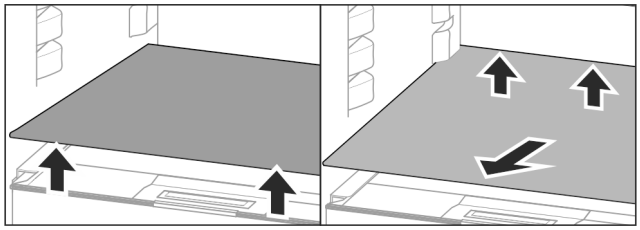

Fig. 23

Извлечение съёмных полок:

▶ Приподнимите съемную полку спереди и сзади.

▶ Извлеките движением вперед.

На расположенную внизу крышку отделения не ставить товары!

Вставка съемной полки:

▶ Вставить съемную полку наискосок с уклоном назад вниз.

▷ Стопоры показывают вниз.

▶ Вставка и опирание съемной полки.

7.3 Разделяемая съемная полка

7.3.1 Используйте разделяемую съемную полку

Съемные полки защищены от случайного вытаскивания с помощью стопоров.

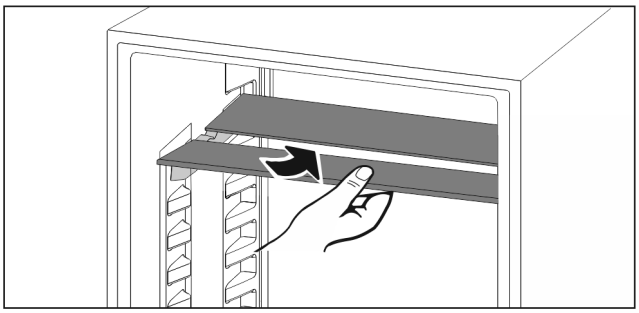

Fig. 24

▶ Разделяемую съемную полку вставьте снизу согласно рисунку.

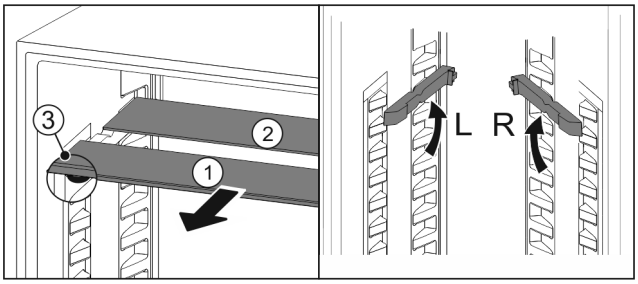

Fig. 25

Переместите в верхнее положение:

▶ По одной извлеките *Fig. 25 (1)* стеклянные панели движением вперед.

▶ Выньте опорные шины из фиксатора и установите на нужной высоте.

▶ Вставьте стеклянные панели по отдельности по очереди.

▷ Плоские стопоры спереди, прямо за опорной шиной.

▷ Высокие стопоры сзади.

Используйте обе полки для хранения:

▶ Одной рукой возьмите нижнюю стеклянную панель и потяните вперед.

▷ Стеклянная панель *Fig. 25 (1)* с декоративной планкой лежит спереди.

▷ Стопоры *Fig. 25 (3)* показывают вниз.

7.4 VarioSafe

VarioSafe предлагает место для небольших продуктов питания, упаковок, тюбиков и баночек.

7.4.1 Применение VarioSafe

Выдвижной ящик можно извлекать и вставлять в двух разных по высоте положениях. Благодаря этому в выдвижном ящике можно хранить также более высокие мелкие части.

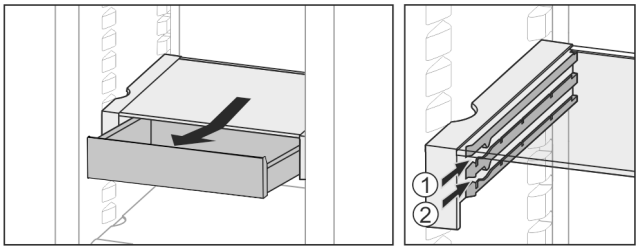

Fig. 26

▶ Извлечь выдвижной ящик.
▶ На любой высоте *Fig. 26 (1)* или *Fig. 26 (2)* вставить.

7.4.2 Переместить VarioSafe

VarioSafe можно перемещать по высоте как целое.

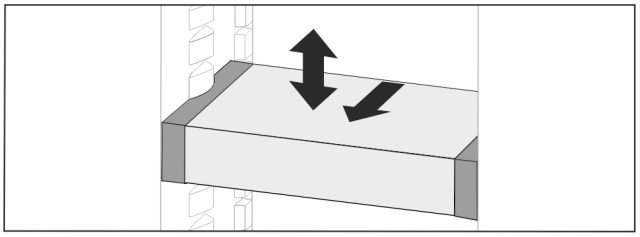

Fig. 27

▶ Потянуть вперед.
▷ Боковое отверстие совпадает с положением полки.
▶ Поднять или опустить на любую высоту.
▶ Вставить назад.

7.4.3 Полностью извлечь VarioSafe

VarioSafe можно извлекать как целое.

▶ Потянуть вперед.
▷ Боковое отверстие совпадает с положением полки.

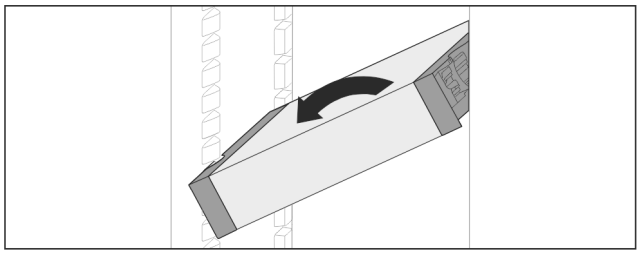

Fig. 28

▶ Установите под углом и потяните на себя.

7.4.4 Разборка VarioSafe

VarioSafe можно разобрать, чтобы выполнить очистку.

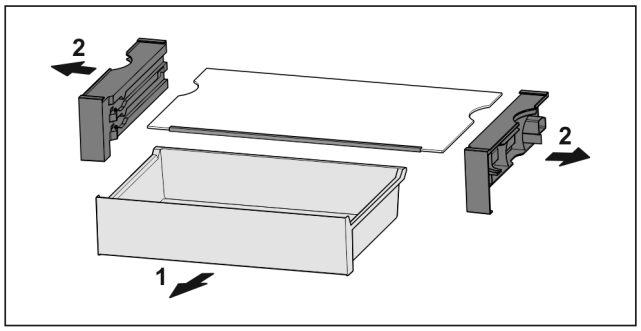

Fig. 29

▶ Разобрать VarioSafe.

7.5 Выдвижные ящики

Выдвижные ящики можно снять, чтобы выполнить очистку.

Извлечение и вставка выдвижных ящиков отличаются в зависимости от вытяжной системы. Ваше устройство может иметь разные вытяжные системы.

Указание
При недостаточной вентиляции потребление электроэнергии повышается, и производительность охлаждения снижается.

▶ Вентиляционный воздушный зазор внутри на задней стенке всегда должен оставаться свободным!

7.5.1 Извлечь выдвижной ящик

Выдвижной ящик на салазках

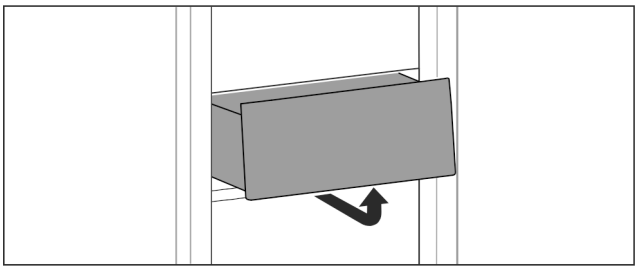

Fig. 30

▶ Извлекайте выдвижной ящик, как показано на рисунке.

Выдвижной ящик на телескопических направляющих

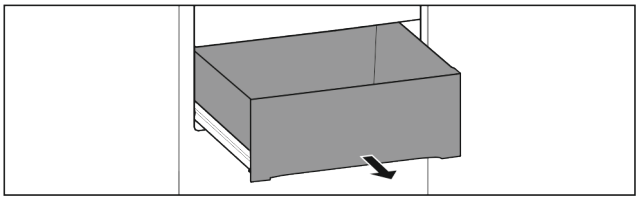

Fig. 31

Убедитесь, что выполнены следующие условия:

❑ Выдвижной ящик полностью выдвинут (см. Fig. 1917) .

Частичное выдвижение холодильного отделения:

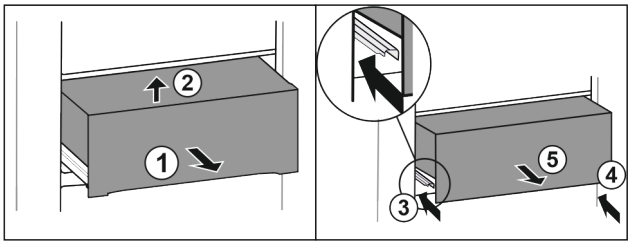

Fig. 32

▶ Вытяните выдвижной ящик наполовину *Fig. 32 (1)*.
▶ Приподнимите спереди *Fig. 32 (2)*.
▶ Вставьте левую направляющую *Fig. 32 (3)*.
▶ Вставьте правую направляющую *Fig. 32 (4)*.
▶ Извлеките выдвижной ящик движением вперед *Fig. 32 (5)*.

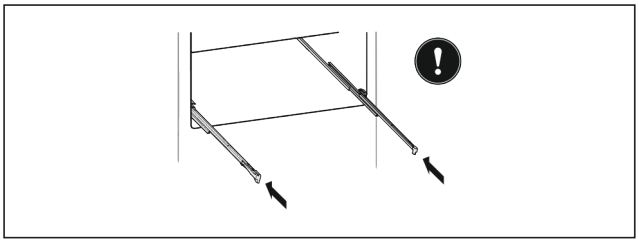

Fig. 33

Если после извлечения выдвижного ящика направляющие еще не вставлены полностью:

▶ Вставьте направляющие полностью.

7.5.2 Вставить выдвижной ящик

Выдвижной ящик на салазках

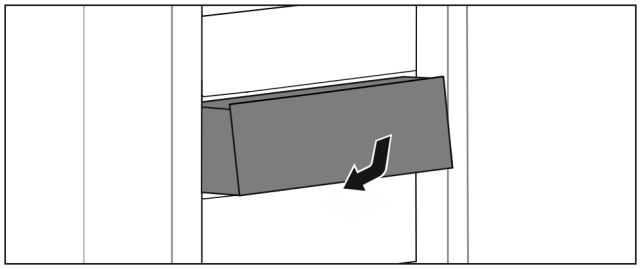

Fig. 34

▶ Вставить выдвижной ящик, как показано на рисунке.

Выдвижной ящик на телескопических направляющих

Частичное выдвижение холодильного отделения:

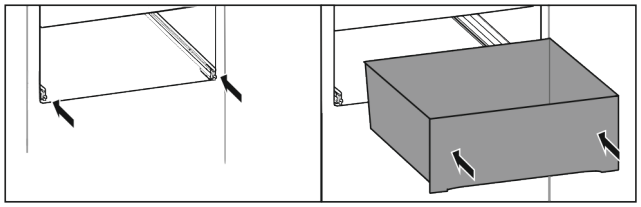

Fig. 35

▶ Вставьте направляющие.
▶ Установите выдвижной ящик на направляющие.
▶ Вставьте до конца назад.

7.6 Крышка EasyFresh-Safe

Крышку отделения можно снять для очистки.

7.6.1 Извлечение крышки отделения

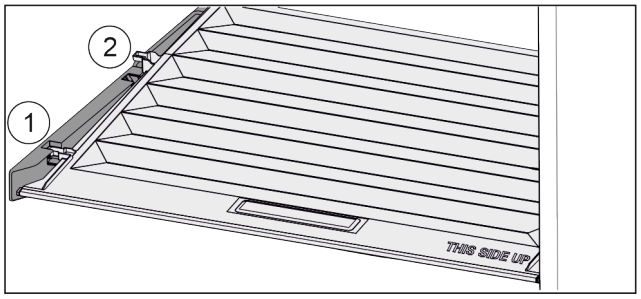

Fig. 36

Если выдвижные ящики извлечены:

▶ Потянуть крышку до отверстия в поддерживающих деталях вперед *Fig. 36 (1)*.
▶ Поднять сзади снизу и извлечь *Fig. 36 (2)* движением верх.

7.6.2 Вставка крышки отделения

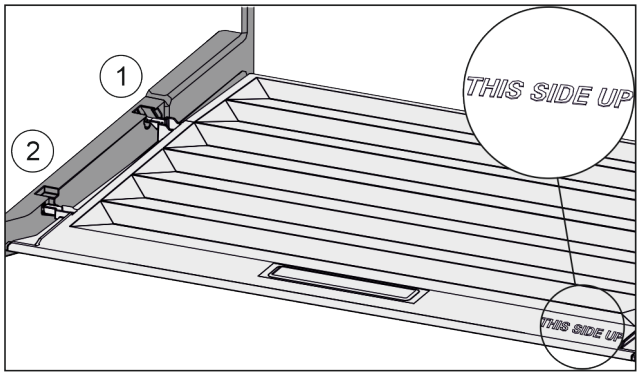

Fig. 37

Если надпись THIS SIDE UP сверху:

▶ Вставить поперечные ребра крышки через отверстие заднего держателя *Fig. 37 (1)* и защелкнуть спереди в держателе *Fig. 37 (2)*.
▶ Перевести крышку в нужное положение (см. 7.7 Регулировка влаги) .

7.7 Регулировка влаги

Влажность пользователь может регулировать самостоятельно через перестановку крышки отделения в выдвижном отделении.

Крышка отделения находится прямо на выдвижном ящике и может быть прикрыта съемными полками или дополнительными выдвижными ящиками.

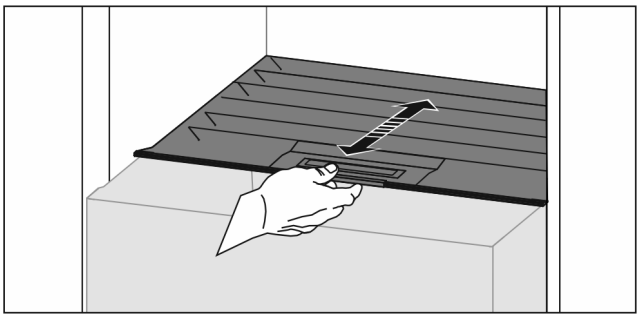

Fig. 38

Низкая влажность воздуха

▶ Открыть выдвижной ящик.
▶ Потянуть крышку отделения вперед.
▷ При закрытом выдвижном ящике: Зазор между крышкой и ящиком.
▷ Влажность воздуха в Safe уменьшается.

Высокая влажность воздуха

▶ Открыть выдвижной ящик.
▶ Сдвиньте крышку отделения назад.
▷ При закрытом выдвижном ящике: Крышка плотно прикрывает ящик.
▷ Влажность воздуха в Safe увеличивается.
Если в отделении слишком много влаги:
▶ Выбрать настройку для «меньшей влажности воздуха».

-или-

▶ Стереть воду салфеткой.

*** Наличие в зависимости от модели и комплектации**

7.8 Принадлежности

7.8.1 Отделение для масла

Открыть / закрыть отделение для масла

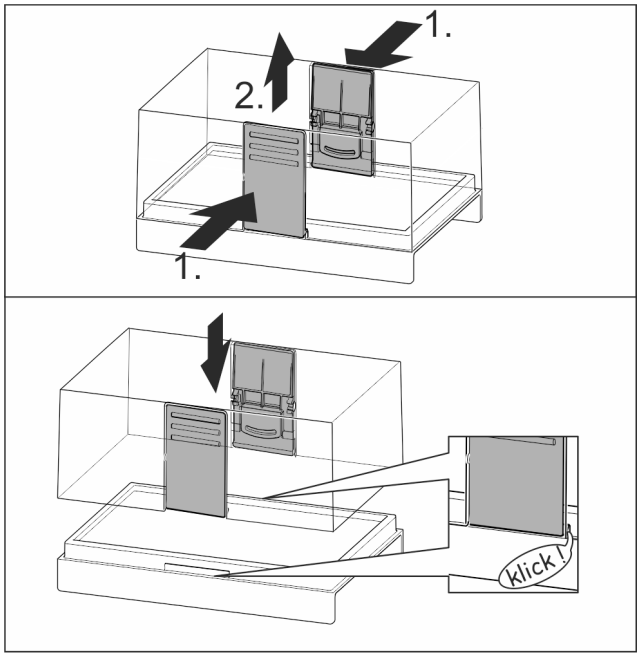

Fig. 39

Разборка отделения для масла

Отделение для масла можно разобрать, чтобы выполнить очистку.

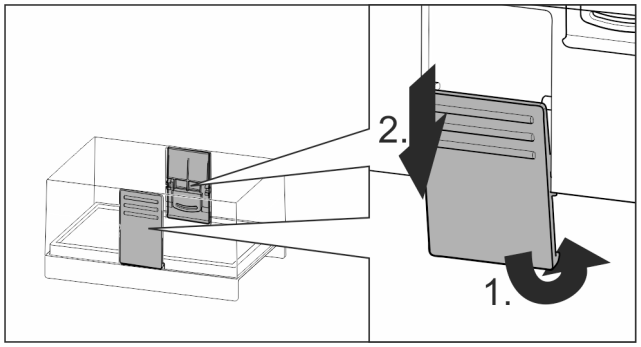

Fig. 40

▶ Разборка отделения для масла.

7.8.2 Контейнер для яиц

Контейнер для яиц можно извлекать и поворачивать. Обе части контейнера для яиц можно использовать для маркировки, например даты покупки.

Использование контейнера для яиц

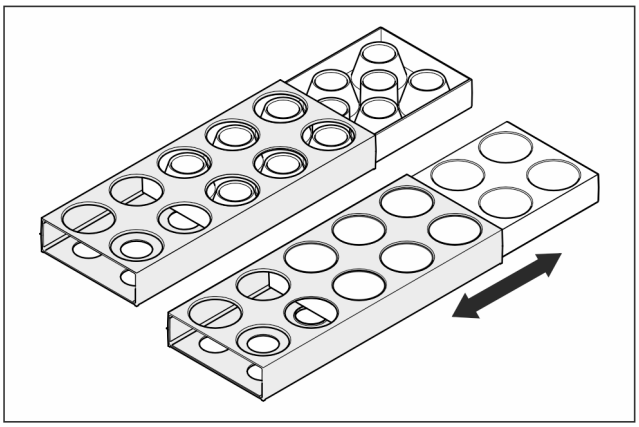

Fig. 41

▶ Верхняя сторона: Хранить куриные яйца.
▶ Нижняя сторона: Хранить перепелиные яйца.

7.8.3 Держатель для бутылок

Использование держателя для бутылок

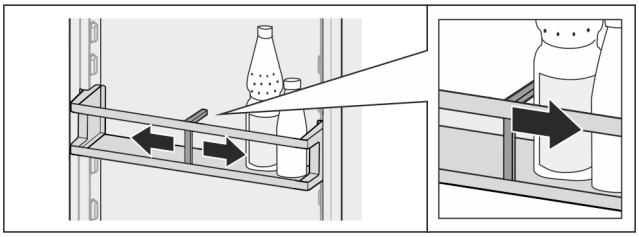

Fig. 42

▶ Надвинуть держатель для бутылок на бутылки.
▷ Бутылки не опрокидываются.

Извлечение держателя для бутылок

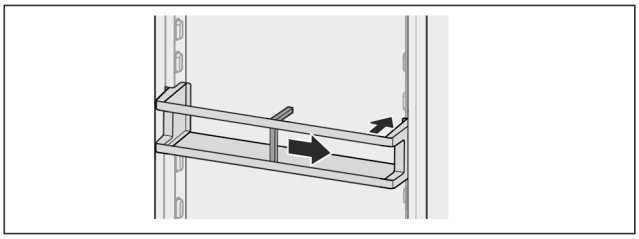

Fig. 43

▶ Подвинуть держатель для бутылок полностью вправо до самого края.
▶ Извлекайте движением назад.

8 Уход

8.1 FreshAir-Фильтр с активированным углем

FreshAir-Фильтр с активированным углем находится в отделении над вентилятором.

Он обеспечивает оптимальное качество воздуха.

❑ Фильтр с активированным углем менять каждые 6 месяцев.
При активированном *Напоминании* о необходимости замены сообщает индикация.
❑ Фильтр с активированным углем можно утилизировать с обычным бытовым мусором.

Указание
Фильтр с активированным углем FreshAir доступен в Магазине бытовых приборов Liebherr (home.liebherr.com).

8.1.1 Извлечение фильтра с активированным углем FreshAir

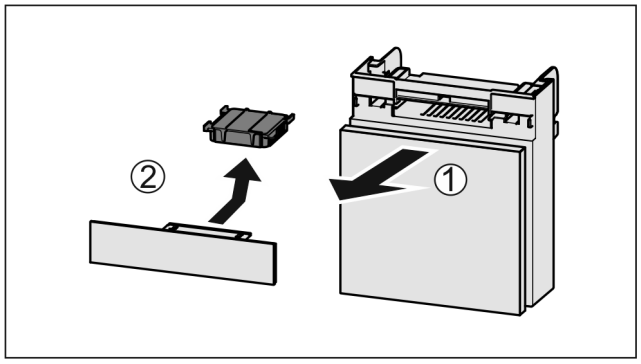

Fig. 44

▶ Вытянуть *Fig. 44 (1)* отделение движением вперед.
▶ Извлечение *Fig. 44 (2)* фильтра с активированным углем.

8.1.2 Вставка фильтра с активированным углем FreshAir

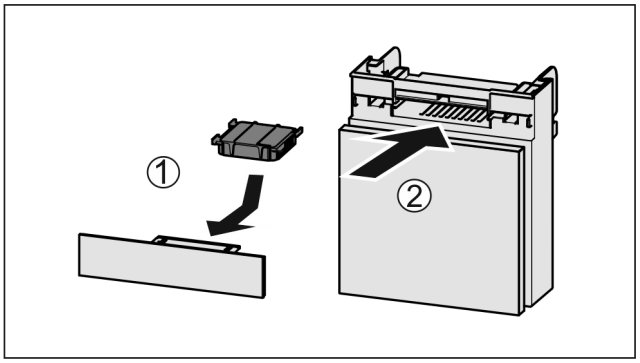

Fig. 45

▶ Установите фильтр с активированным углем, как показано на рисунке *Fig. 45 (1)*.
▷ Фильтр с активированным углем ощутимо фиксируется. Если фильтр с активированным углем показывает вниз:
▶ Вставьте отделение *Fig. 45 (2)*.
▷ Фильтр с активированным углем теперь готов к работе.

8.2 Размораживание устройства

ПРЕДУПРЕЖДЕНИЕ
Недопустимое размораживание устройства!
Травмы и повреждения.
▶ Для ускорения процесса оттаивания не используйте другие механические устройства или прочие средства, кроме рекомендованных производителем.
▶ Не используйте электрические нагреватели или приборы для очистки паром, открытое пламя или спреи для оттаивания.
▶ Не удаляйте лёд острыми предметами.

Размораживание происходит автоматически. Талая вода стекает через отверстие для стока и испаряется.

По причине регулировки устройства с целью оптимизации энергозатрат периодически может также образовываться слой инея или льда.

▶ Регулярно очищайте отверстие для стока талой воды (см. 8.3 Чистка устройства) .

8.3 Чистка устройства

8.3.1 Подготовка

ПРЕДУПРЕЖДЕНИЕ
Опасность электрического удара!
▶ Вытащите штекер холодильник из розетки или иным способом прервите подачу электропитания.

ПРЕДУПРЕЖДЕНИЕ
Опасность пожара
▶ Не допускайте повреждения контура хладагента.

▶ Опорожнить устройство.

8.3.2 Очистка корпуса

ВНИМАНИЕ
Не надлежащая очистка!
Повреждения на устройстве.
▶ Использовать исключительно мягкие салфетки и ph-нейтральные универсальные чистящие средства.

ПРЕДУПРЕЖДЕНИЕ
Опасность травмы и повреждения горячим паром!
Горячий пар может вызвать ожоги и повредить поверхности.
▶ Не используйте устройства очистки горячим паром!

▶ Протирайте корпус мягкой, чистой тряпкой. При сильном загрязнении используйте теплую воду с нейтральным чистящим средством. Стеклянные поверхности могут быть дополнительно очищены стеклоочистителем.

8.3.3 Очистка внутреннего пространства

ВНИМАНИЕ
Не надлежащая очистка!
Повреждения на устройстве.
▶ Использовать исключительно мягкие салфетки и ph-нейтральные универсальные чистящие средства.

▶ Пластмассовые поверхности: ручная очистка мягкой чистой тканью с чуть теплой водой и небольшим количеством моющего средства.
▶ Металлические поверхности: ручная очистка мягкой чистой тканью с чуть теплой водой и небольшим количеством моющего средства.
▶ Отверстие для стока *Fig. 1 (16)* : удалите отложения, используя тонкое вспомогательное средство, например, ватную палочку.

8.3.4 Очистка оснащения

ВНИМАНИЕ
Не надлежащая очистка!
Повреждения на устройстве.
▶ Использовать исключительно мягкие салфетки и ph-нейтральные универсальные чистящие средства.

Очистка мягкой чистой тканью с чуть теплой водой и небольшим количеством средства для мытья посуды:

- VarioSafe
- Крышка EasyFresh-Safe
- Выдвижная секция складирования

*** Наличие в зависимости от модели и комплектации**

Очистка влажной салфеткой:

- Телескопические направляющие
  Учтите: Запрещено удалять смазку с направляющих, которая служит для смазывания!

Очистка в мойке при 60 °C:

- Полки в дверях
- VarioBox
- Держатель для бутылок
- Съемная полка
- Разделяемая съемная полка
- Поддерживающая деталь разделяемая съемная полка
- Контейнер для яиц
- Отделение для масла

▶ Разобрать оснащение, см. соответствующую главу.
▶ Очистка оснащения.

8.3.5 После очистки

▶ Протрите насухо устройство и детали оборудования.
▶ Подсоедините устройство и включите.
Если температура достаточно низкая:
▶ Вложить продукт питания.
▶ Чистку повторять регулярно.

9 Поддержка клиентов

9.1 Технические данные

Температурные зоны	
Охлаждение	от 2 °C до 9 °C

Освещение	
Класс энергосбережения[1]	Источник света
Данное изделие содержит источник света класса энергосбережения F	Светодиод

1 Устройство может содержать источники света различных классов энергосбережения. Наименьший указан.

9.2 Рабочие шумы

Устройство стает причиной разных шумов во время работы.

- При **незначительной производительности охлаждения** устройство работает экономно, но дольше. Громкость **меньше**.
- При **сильной производительности охлаждения** пищевые продукты охлаждаются быстрее. Громкость **выше**.

  Примеры:
  - функции активированы (см. 6.3 Функции)
  - работающий вентилятор
  - вложенные свежие пищевые продукты
  - высокая температура окружающей среды
  - долгое время открытая дверь

Шум	Возможная причина	Тип шума
Бульканье и плеск	Хладагент течет в контуре охлаждения.	нормальный шум при работе
Фырканье и шипение	Хладагент входит в контур охлаждения.	нормальный шум при работе
Жужжание	Устройство охлаждает. Громкость зависит от производительности охлаждения.	нормальный шум при работе
Втягивание с шумом	Дверь открывается и закрывается с дверным амортизатором.	нормальный шум при работе
Гудение и рокот	Работает вентилятор.	нормальный рабочий шум
Щелчок	Включение и выключение компонентов	нормальный шум переключения
Треск или жужжание	Клапаны или заслонки активны.	нормальный шум переключения

Шум	Возможная причина	Тип шума	Устранение
Вибрация	не надлежащая надстройка.	Ошибка-шум	Выровняйте устройство с помощью ножек по горизонтали.
Стук	Оснащение, Предметы внутри устройства	Ошибка-шум	Фиксирование частей оснащения. Оставить расстояние между предметами.

9.3 Техническая неисправность

Данное устройство сконструировано и изготовлено так, чтобы обеспечить безопасность функционирования и длительный срок службы. Тем не менее, если при эксплуатации возникла неисправность, проверьте, не вызвана ли она ошибкой в управлении. В этом случае возникшие расходы должны лечь на пользователя даже в период гарантийного обслуживания.

Следующие неисправности можно устранить самостоятельно.

9.3.1 Функционирование устройства

Неисправность	Причина	Устранение
Устройство не работает.	→ Устройство не включено.	▶ Включите устройство.
	→ Сетевая вилка неправильно вставлена в розетку.	▶ Проверьте сетевую вилку.

Неисправность	Причина	Устранение
	→ Предохранитель розетки не в порядке.	▶ Проверьте предохранитель.
	→ Нарушение электроснабжения	▶ Устройство держите закрытым. ▶ Защита продуктов: положите сверху на продукты аккумуляторы холода или используйте децентрализованный морозильный шкаф, если отключение электропитания оказывается продолжительным. ▶ Размороженные продукты не замораживайте повторно.
	→ Штекер устройства вставлен неправильно.	▶ Проверьте штекер устройства.
Температура недостаточно низкая.	→ Дверь устройства неплотно закрыта.	▶ Закройте дверцу устройства.
	→ Недостаточный приток и отток воздуха.	▶ Высвободите вентиляционную решетку и очистите ее.
	→ Окружающая температура слишком высокая.	▶ Решение проблемы: (см. 1.3 Область применения устройства) .
	→ Устройство открывали слишком часто или надолго.	▶ Подождите – возможно, необходимая температура восстановится сама собой. Если это не происходит, обратитесь в службу поддержки (см. 9.4 Сервисная служба) .
	→ Температура установлена неправильно.	▶ Установите более низкую температуру и проверьте через 24 часа.
	→ Устройство установлено вблизи источника тепла (плита, система отопления и т. д.).	▶ Измените место установки устройства или источника тепла.
Индикатор состояния не светится.	→ Индикатор состояния выключен.	▶ Включите индикатор состояния .
	→ Дверь открыта.	▶ Закройте дверь.
	→ Устройство выключено.	▶ Включите устройство.
	→ Неисправен светодиод.	▶ Обратитесь в службу поддержки (см. 8 Уход) .
Уплотнение двери необходимо заменить из-за повреждения или по другой причине.	→ Уплотнение двери является сменным. Его можно заменить без какого-либо вспомогательного инструмента.	▶ Обратитесь в службу поддержки (см. 9.4 Сервисная служба) .
На устройстве образовался лед или конденсат.	→ Дверное уплотнение может выйти из паза.	▶ Проконтролируйте дверное уплотнение на правильность посадки в пазу.
Наружные поверхности устройства теплые*.	→ Тепло контура охлаждения используется для предотвращения образования конденсационной воды.	▶ Это нормальное явление.

9.3.2 Оснащение

Неисправность	Причина	Устранение
Внутреннее освещение не работает.	→ Устройство не включено.	▶ Включите устройство.
	→ Дверца была открыта дольше 15 минут.	▶ При открытой двери внутреннее освещение автоматически выключается приблизительно через 15 минут.

*** Наличие в зависимости от модели и комплектации**

Неисправность	Причина	Устранение
	→ Неисправен светодиод освещения, или повреждена крышка:	**ПРЕДУПРЕЖДЕНИЕ** Опасность удара электрическим током! Под крышкой находятся токоведущие узлы. ▶ Для замены или ремонта светодиодов внутреннего освещения привлекайте только специалистов сервисной службы или персонал, имеющий соответствующую квалификацию.

9.4 Сервисная служба

Сначала проверьте, можно ли устранить дефект самостоятельно (см. 9 Поддержка клиентов) . Если нет, то следует обратиться в сервисную службу.

Адрес имеется в прилагаемой брошюре «Liebherr-сервис».

ПРЕДУПРЕЖДЕНИЕ
Неквалифицированно выполненный ремонт!
Травмы.
- ▶ Ремонт и вмешательство в устройство и работы на сетевом кабеле, не указанные однозначно (см. 8 Уход) , разрешается выполнять только специалисту сервисной службы.
- ▶ Замена поврежденных сетевых кабелей осуществляется только производителем, его сервисной службой или лицом с аналогичной квалификацией.
- ▶ В устройствах со штекером для слаботочных устройств замена может производиться заказчиком.

9.4.1 Свяжитесь с сервисной службой

Убедитесь в том, что подготовлена следующая информация об устройстве:

- ❑ Обозначение устройства (модель и индекс)
- ❑ Сервисный номер (сервис)
- ❑ Серийный номер (S-Nr.)

▶ Вызвать информацию об устройстве через дисплей (см. Информация) .

-или-

▶ Взять информацию из заводской таблички (см. 9.5 Заводская табличка) .

▶ Записать информацию о приборе.
▶ Известить сервисную службу: Сообщить неисправности и информацию об устройстве.
▷ Это позволит выполнить быстрое и целенаправленное обслуживание.
▶ Следовать последующим указаниям сервисной службы.

9.5 Заводская табличка

Заводская табличка находится за выдвижными ящиками на внутренней стенке устройства.

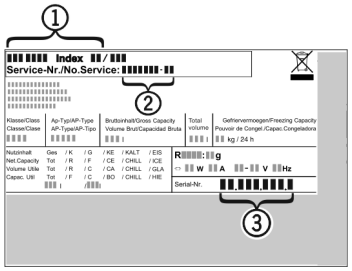

Fig. 46

(1) Название устройства **(3)** Серийный номер
(2) Сервисный номер

▶ Считать информацию с заводской таблички.

10 Отключение

- ▶ Опорожнить устройство.
- ▶ Выключить устройство (см. 6.4 Настройки) .
- ▶ Извлечь сетевую вилку.
- ▶ При необходимости извлечь штекер прибора: извлечь и одновременно переместить слева направо.
- ▶ Очистите устройство (см. 8.3 Чистка устройства) .
- ▶ Оставьте дверь устройства открытой, тогда не будут возникать неприятные запахи.

11 Утилизация устройства

ПРЕДУПРЕЖДЕНИЕ
Опасность защемления для детей!
Перед утилизацией Вашего старого холодильника или морозильника:
- ▶ Демонтируйте двери.
- ▶ Оставьте съемные полки, чтобы дети не могли легко залезть в устройство.

Оно содержит материалы, представляющие ценность, и поэтому должно быть доставлено на пункт сбора, отличный от пункта сбора обычных бытовых отходов. Утилизация старого оборудования должна быть выполнена надлежащим образом в соответствии с действующими на месте использования предписаниями.

ПРЕДУПРЕЖДЕНИЕ
Выделение хладагента и масла!
Пожар. Содержащийся в устройстве хладагент не опасен для окружающей среды, но является горючим материалом. Содержащееся в устройстве масло также является горючим материалом. Вытекающий хладагент или масло при соответствующей высокой концентрации и при контакте с внешним источником тепла могут воспламениться.
- ▶ Не повредите трубопроводы контура хладагента и компрессор.

При вывозе устройства, отслужившего свой срок, не повредите контур хладагента, т.к. в результате этого может произойти неконтролируемая утечка хладагента (тип указан на заводской табличке (см. 9.5 Заводская табличка)) и масла.

Для Германии:

В местных пунктах вторичной переработки / приема вторсырья можно бесплатно утилизировать устройство через сборные контейнеры класса 1. При покупке нового холодильника / морозильника и торговой площади > 400 м^2 старое устройство также бесплатно принимается обратно через торговую сделку.

Для приведения устройства в негодность:

▶ Извлеките сетевую вилку.

▶ Извлеките соединительный кабель из устройства.

12 Информация об изготовителе

Liebherr-Hausgeraete Marica EOOD
BG 4202 Радиново, обл. Пловдив
Болгария

home.liebherr.com/fridge-manuals

RU Холодильник

Дата выдачи: 20211203
Индекс артикульных номеров: 7080486-00

Liebherr-Hausgeräte Marica EOOD
Bezirk Plovdiv
4202 Radinovo
Bulgarien