Руководство по монтажу

Side-by-Side

RU

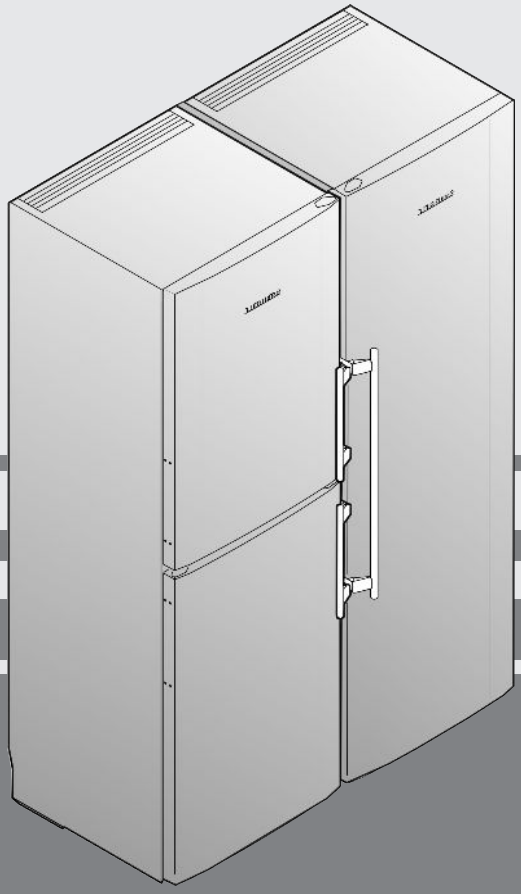

290316 **7085626 - 00**

SBS ...

LIEBHERR

Содержание

1 **Общие указания по технике безопасности.... 2**

2 **Габариты для установки..... 2**

3 **Монтаж «бок о бок»..... 2**

Изготовитель постоянно работает над дальнейшим развитием всех типов и моделей. Поэтому мы рассчитываем на понимание в том, что мы оставляем за собой право изменять форму, оборудование и технику.

Чтобы познакомиться со всеми полезными возможностями данного нового устройства, пожалуйста, прочитайте внимательно указания в этом руководстве.

Данное руководство действительно для множества моделей, поэтому для конкретной модели возможны некоторые отклонения. Разделы, относящиеся только к определенным устройствам, помечены знаком "звездочка" (*).

Указания о выполнении действия помечены знаком ▶, результаты действия – знаком ▷.

1 Общие указания по технике безопасности

- К розетке должен быть обеспечен легкий доступ, чтобы в случае аварии устройство можно было легко отключить от сети. Она должна находиться за областью обратной стороны устройства.

⚠	ОПАСНОСТЬ	обозначает непосредственную опасную ситуацию, которая, если не будет устранена, приведет к смерти или тяжелым травмам.
⚠	ПРЕДУПРЕЖДЕНИЕ	обозначает опасную ситуацию, которая, если не будет устранена, может привести к смерти или тяжелой травме.
⚠	ОСТОРОЖНО	обозначает опасную ситуацию, которая, если не будет устранена, может привести к травмам легкой или средней тяжести.
	ВНИМАНИЕ	обозначает опасную ситуацию, которая, если не будет устранена, может привести к повреждению имущества.

	Указание	обозначает полезные указания и советы.

2 Габариты для установки

Название устройства	Высота A (мм)
SBSes 7155	1841
SBSes 7165	1841
SBS(esf) 7212	1841
SBS(esf) 7222	1841
SBS(ef) 7242	1841
SBS(es) 7252	1841
SBS(es/bs) 7253	1841
SBS 7262	1841
SBS(es/bs) 7263	1841
SBS(es/bs) 7353	1841

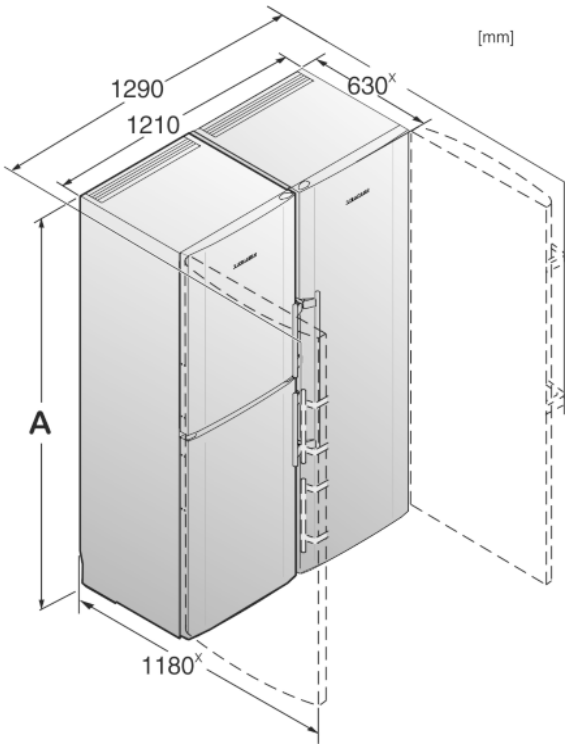

Fig. 1

x В устройствах, в комплект поставки которых входят пристенные распорки, величина увеличивается на 35 mm.

3 Монтаж «бок о бок»

Установите морозильник или устройство с морозильным отделением слева, если смотреть спереди. В этих устройствах правая боковая стенка обогревается во избежание образования конденсата.

Все крепежные детали входят в комплект устройства.

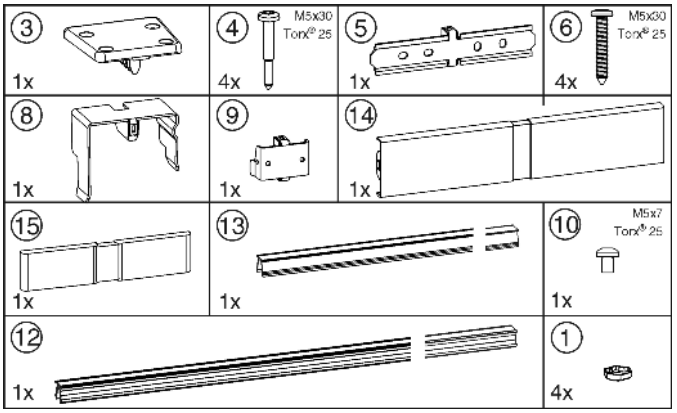

Fig. 2

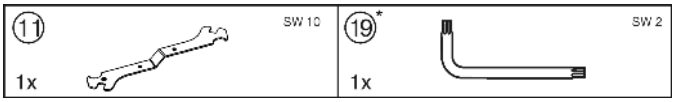

Fig. 3

Убедитесь, что подготовлен следующий инструмент:

- ❑ Уровень
- ❑ Аккумуляторный шуруповерт
- ❑ Отвертка Torx® 25

*** Наличие в зависимости от модели и комплектации**

- ❑ Вильчатый ключ на 10 (входит в комплект поставки)
- ❑ Торцевой ключ на 2 (входит в комплект поставки)

Указания по перемещению комбинации:

- ❑ Перед сборкой установите устройства как можно ближе к конечному месту расположения.
- ❑ При перемещении всегда берите устройства за внешние передние углы. Ни в коем случае не прижимайте коленом боковые стенки или дверцу.
- ❑ Комбинацию легче всего перемещать по диагонали, передвигая поочередно левый и правый угол.
  Когда комбинация будет находиться непосредственно перед нишей, задвиньте ее по прямой линии.

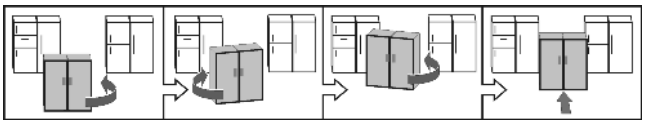

- ❑ Если понадобится извлечь комбинацию из ниши, схватите ее в нижней трети и потяните вперед.

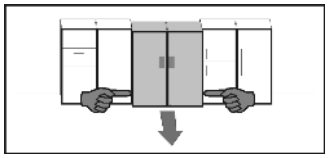

ВНИМАНИЕ
Опасность повреждения при перемещении комбинации SBS!
Собранная комбинация SBS отличается большим весом. При неправильном перемещении на устройстве могут появиться вмятины.
▶ Соблюдайте указания по перемещению (см. выше).

▶ Снимите всю защитную пленку с внешней стороны устройства.

С передней стороны устройства:

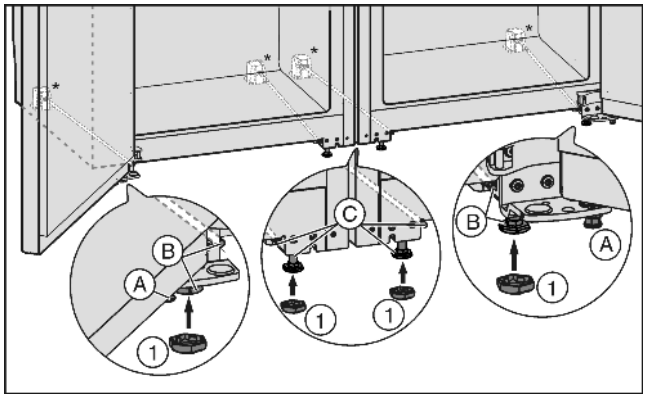

Fig. 4

▶ При необходимости полностью закрутите установочные ножки *Fig. 4 (A)* с передней стороны обоих устройств, чтобы они не касались пола.
▶ Насадите колпачки *Fig. 4 (1)* на четыре передние установочные ножки.
▶ Сдвиньте оба устройства так, чтобы они находились на расстоянии ок. 10 мм друг от друга, а передние их части находились на одной линии.

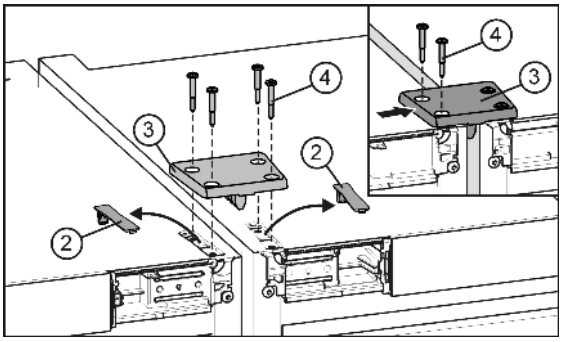

Fig. 5

▶ Выдвиньте из зацепления и снимитекрышки *Fig. 5 (2)*.

С помощью соединительной пластины устройства автоматически выровняются по высоте. Если одно устройство находится выше другого, начните с него.

▶ Установите соединительную пластину *Fig. 5 (3)* и закрепите ее на одном устройстве с помощью двух винтов *Fig. 5 (4)*.
▶ Сдвиньте соединительную пластину в сторону, чтобы среднее ребро пластины прилегало к боковой стенке устройства. Затяните винты.
▶ Закрутите соединительную пластину также на втором устройстве. При этом может понадобиться разжать или сжать устройства между собой.

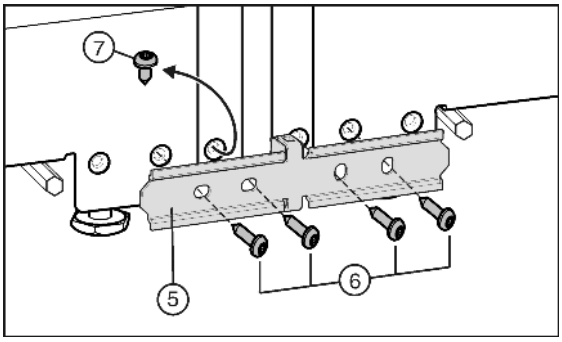

Fig. 6

▶ Если ваше устройство оснащено предварительно смонтированным винтом *Fig. 6 (7)*: Выкрутите винт.

С помощью соединительного листа устройства автоматически выровняются по глубине. Если одно устройство выступает, начните с него. В противном случае начните с левого устройства.

▶ Установите соединительный лист *Fig. 6 (5)* и закрепите его на одном устройстве с помощью двух винтов *Fig. 6 (6)*.
▶ Сдвиньте соединительный лист в сторону, чтобы среднее ребро листа прилегало к боковой стенке устройства. Затяните винты.
▶ Закрутите соединительный лист также на втором устройстве. При этом может понадобиться разжать или сжать устройства между собой.

С задней стороны устройства:

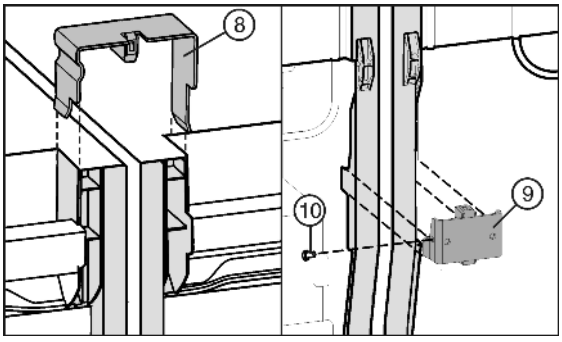

Fig. 7

▶ Вставьте соединительную скобку *Fig. 7 (8)* вверху в средние боковые стенки.
▶ Вставьте соединительный уголок *Fig. 7 (9)* снизу в соответствующий вырез.

RU

▶ Если соединительный уголок сидит свободно, установите винт *Fig. 7 (10)*.

Указание

▶ Во избежание вибрационного шума не допускайте контакта скобки или винтов с расположенными сзади трубками!

С передней стороны устройства:

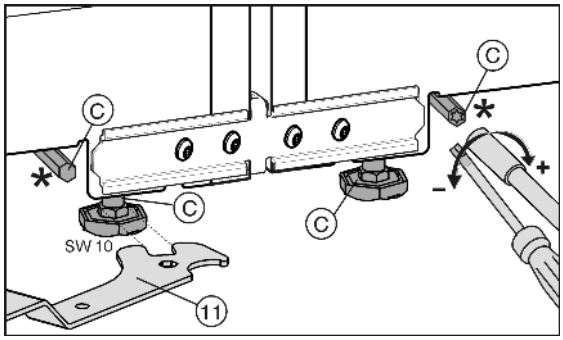

Fig. 8

ВНИМАНИЕ

Опасность повреждения роликовых подставок!

▶ При выравнивании устройства по задним ножкам не использовать аккумуляторный винтоверт, в противном случае это приведет к повреждению механизма регулирования высоты или отделению регулировочной рейки. Изменять положение ножек вручную.

Передние установочные ножки можно отрегулировать с помощью вильчатого ключа *Fig. 8 (11)* из комплекта поставки, задние установочные ножки* — с помощью отвертки Torx® 25.

▶ Закрутите средние установочные ножки *Fig. 4 (C)* , чтобы они не касались пола.

▶ Выровняйте комбинацию с помощью внешних установочных ножек *Fig. 4 (B)*.

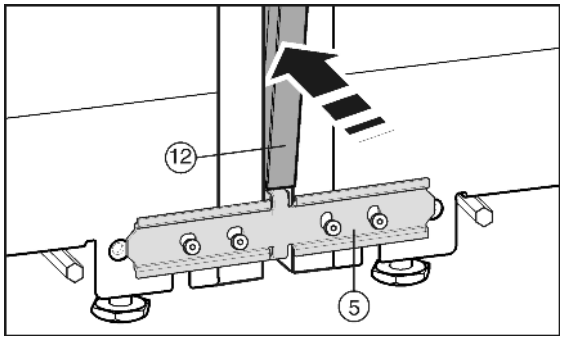

Fig. 9

Перед установкой планки из нержавеющей стали *Fig. 9 (12)* сведите обе перемычки вместе по всей длине. Так планка легче войдет в зазор. Для вдавливания планки используйте мягкую ткань, чтобы не допустить образования вмятин на ее поверхности. Планку следует вдавливать аккуратно и прямо, чтобы получить оптимальное соединение.

▶ Вдавите длинную планку из высококачественной стали *Fig. 9 (12)* в вертикальную щель на передней стороне. Обратите внимание, что планка опирается на соединительный лист *Fig. 9 (5)*.

▶ Снимите защитную пленку с декоративной планки.*

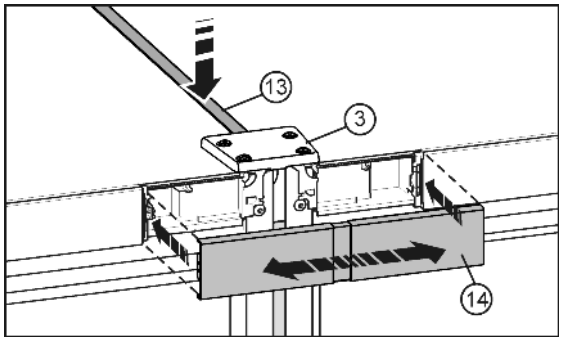

Fig. 10

▶ На верхней стороне вдавите в щель короткую планку *Fig. 10 (13)*. Планка должна быть заподлицо с крышкой *Fig. 10 (3)* устройства на передней кромке.

▶ Защелкните крышку *Fig. 10 (14)* на еще открытом промежутке обеих заглушек участков обслуживания. Следите за тем, чтобы наружные стороны крышки заканчивались вровень с заглушками участков обслуживания. Для этой цели крышка сделана выдвижной.

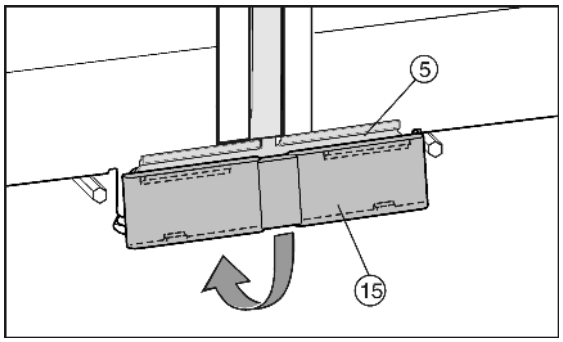

Fig. 11

▶ Насадите нижнюю крышку *Fig. 11 (15)* сверху на соединительный лист *Fig. 11 (5)* и зафиксируйте снизу.

▶ Подключите комбинацию к электросети в соответствии с руководством по обслуживанию.

Устройства с модулем IceMaker:

▶ Подсоедините устройство к водопроводной сети в соответствии с руководством по обслуживанию

ВНИМАНИЕ

Опасность повреждения при перемещении комбинации SBS!

Собранная комбинация SBS отличается большим весом. При неправильном перемещении на устройстве могут появиться вмятины.

▶ Соблюдайте указания по перемещению (см. выше).

▶ Осторожно переместите комбинацию устройств в предусмотренное для нее место.

▶ При необходимости повторно выровняйте комбинацию с помощью установочных ножек.

▶ Опустите средние установочные ножки *Fig. 4 (C)* пока они не соприкоснуться с полом.

▶ После этого подоприте подпорками дверь: Опустите установочные ножки *Fig. 4 (A)* на опорном кронштейне до их соприкосновения с полом, после этого поверните их на 90°.

Дверцы можно отрегулировать по высоте с помощью внешних нижних кронштейнов:

▶ Немного выкрутите установочный винт *Fig. 12 (17)* (максимум на один оборот).

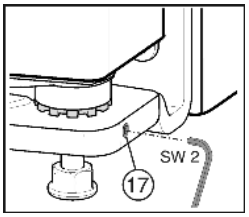

Fig. 12

*** Наличие в зависимости от модели и комплектации**

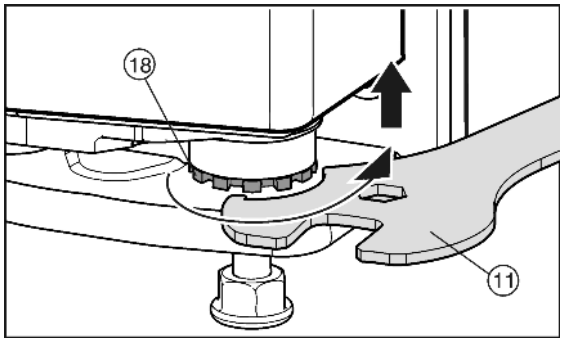

Fig. 13

- ▶ Чтобы поднять дверцу выверните вправо опорный палец *Fig. 13 (18)* с помощью прилагающегося вильчатого ключа *Fig. 13 (11)*. При поставке опорный палец полностью вкручен.
- ▶ Снова затяните установочный винт *Fig. 12 (17)*, чтобы зафиксировать опорный винт.

RU

Liebherr-Hausgeräte Ochsenhausen GmbH
Memminger Straße 77-79
88416 Ochsenhausen
Deutschland

home.liebherr.com